PROFIL SUPPORT POUR HH7642

SIEGENIA

Support de fixe à assembler sur seuil HH7642

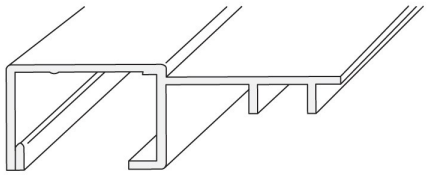

Caractéristiques

Finition	Noir 9005
Repère	HH0132-06

Références

Référence	Gr	Siegenia
2210327N	150	PPZB0050
2210328N	200	PPZB0060
2210329N	335	PPZB0080

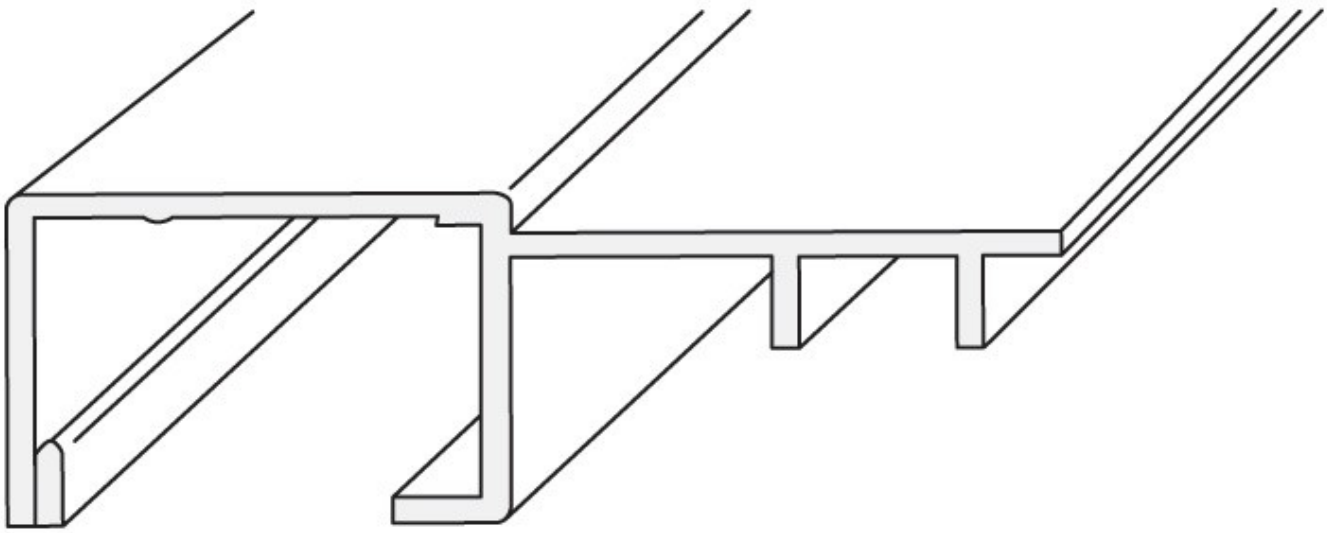

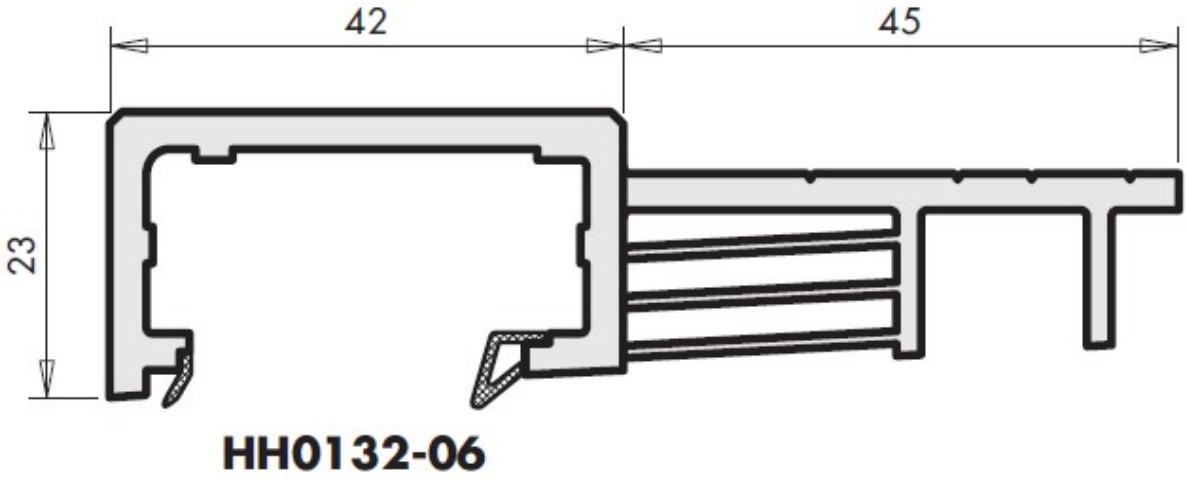
42
45
23
HH0132-06