POTEAU INTERMÉDIAIRE CÂBLE GARDE CORPS

Poteau intermédiaire rond avec 12 serre-câbles à visser pour garde corps inox 304 brossé 6 câbles, avec support de main courante orientable, court et design, diamètre 42,4 mm, pose au sol.
Très design, inox, avec platine de fixation 3 trous pour une excellente tenue.
Pour remplissage avec 6 câbles diamètre 6 mm.
Le support de main courante inox avec sa forme design conique évite l'accumulation de la poussière.
Pour main courante inox design diamètre 42,4 mm. Pose du poteau sur le dessus, dite "à la française".
La platine de fixation au sol est emboutie, ce qui la rend beaucoup plus résistante qu'une platine soudée.

Références

Référence
5212033N

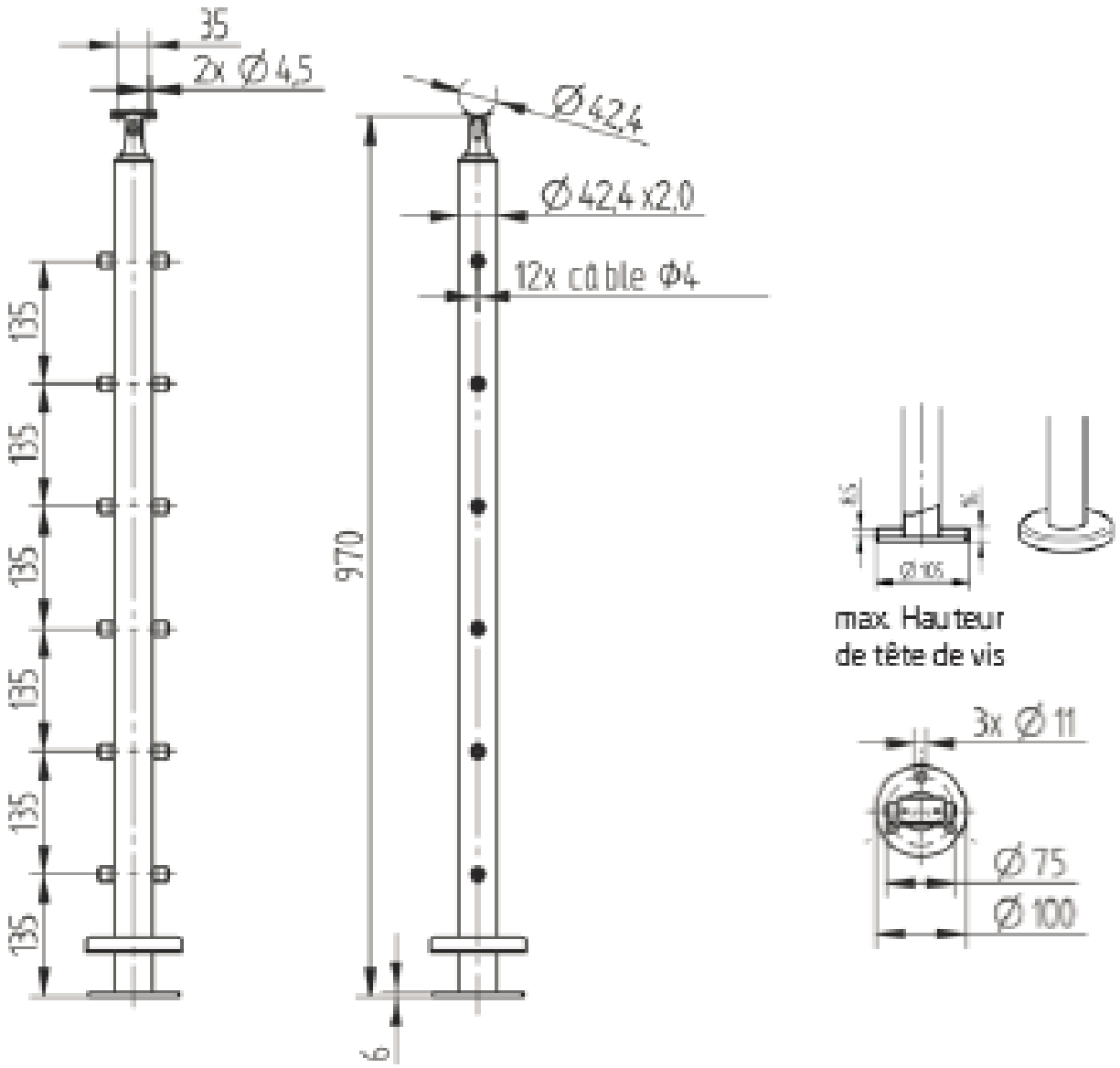
35
2x Ø4,5
Ø42,4
Ø42,4x2,0
12x cable Φ4
135
135
135
135
135
135
970
6
Ø105
max. Hauteur
de tête de vis
3x Ø11
Ø75
Ø100