POINT DE FERMETURE AVEC GUIDE

FAPIM

Axe exentrique pour réglage de la compression.

Axe et guide en acier inox à utiliser en combinaison avec les tringles en polyamide Fapim.

L'usinage des tringles pour l'application de l'axe doit être effectuée en utilisant les poinçonneuses FP13, FP14 ou FP16.

Références

Référence
2110338N

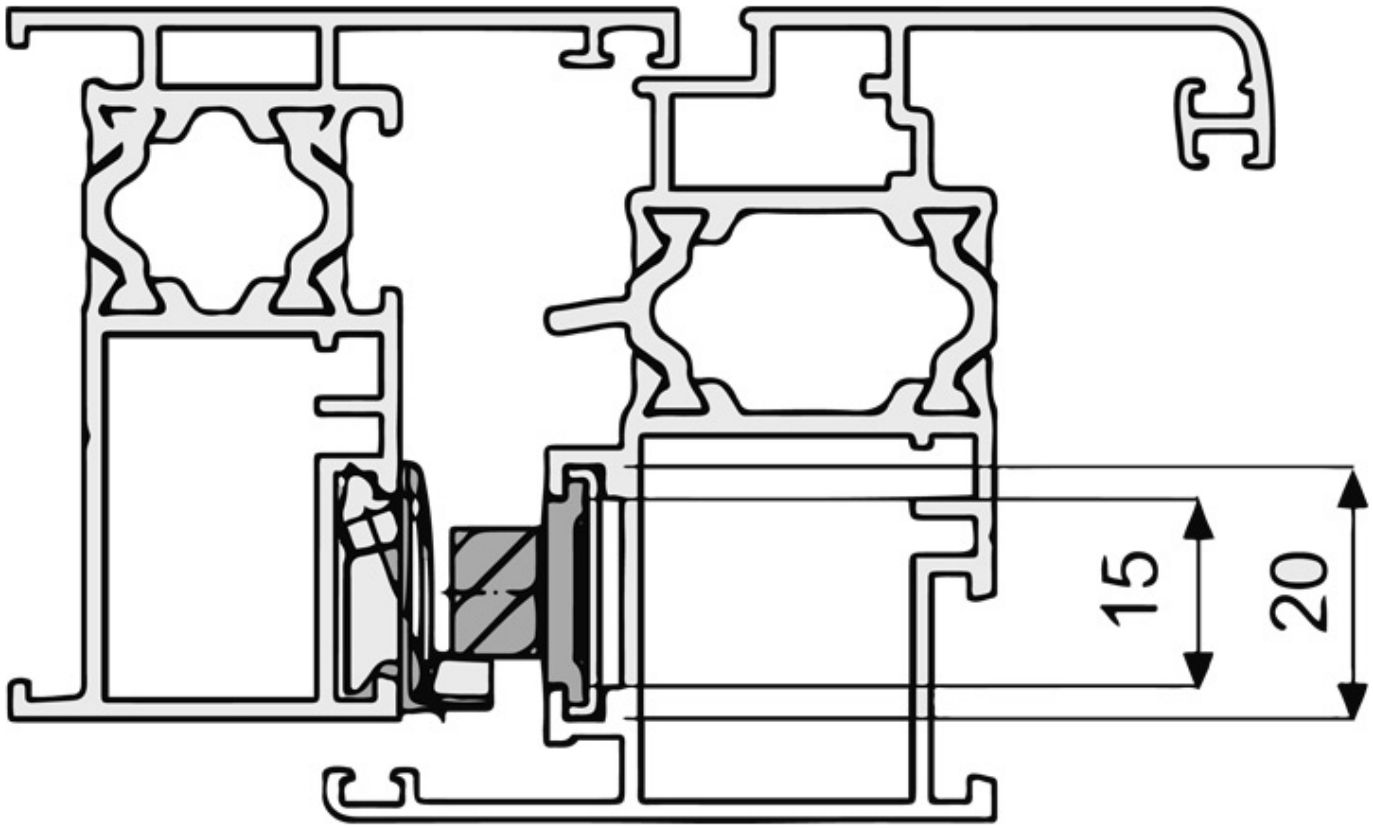
15
20

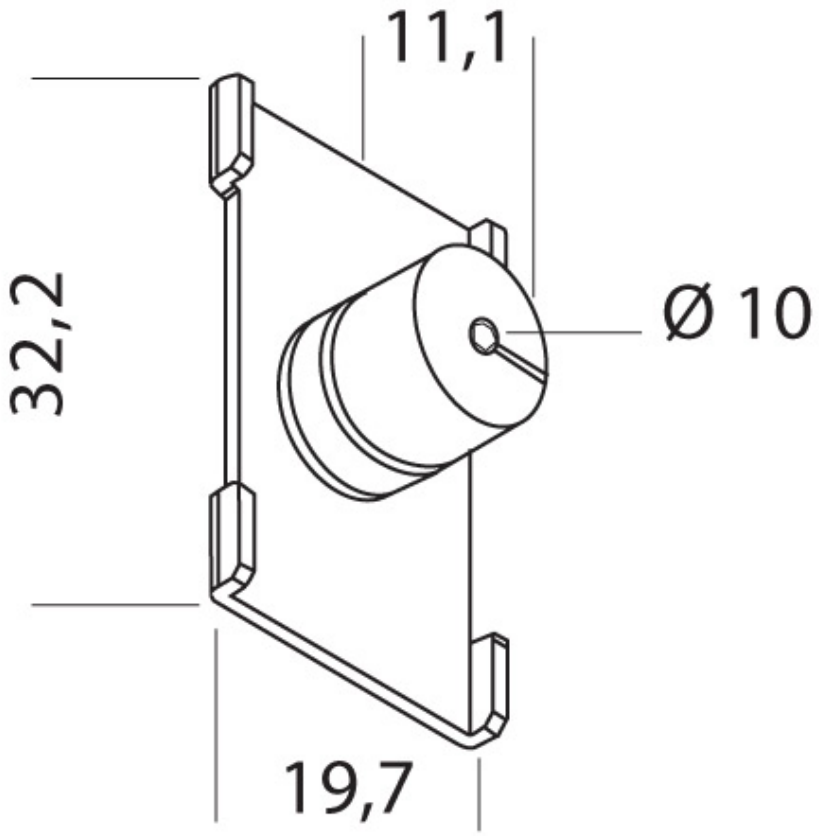
11,1
32,2
Ø 10
19,7

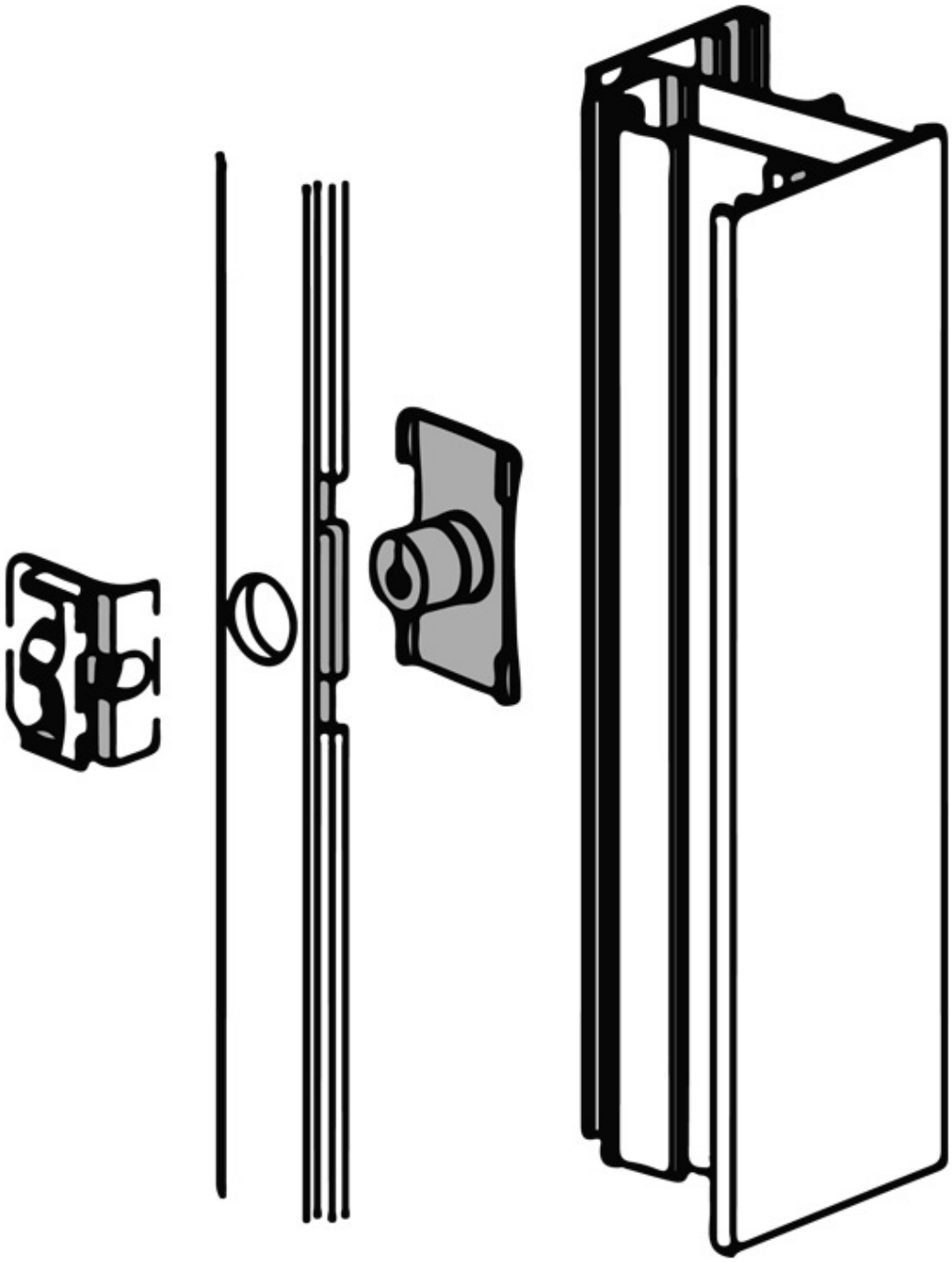

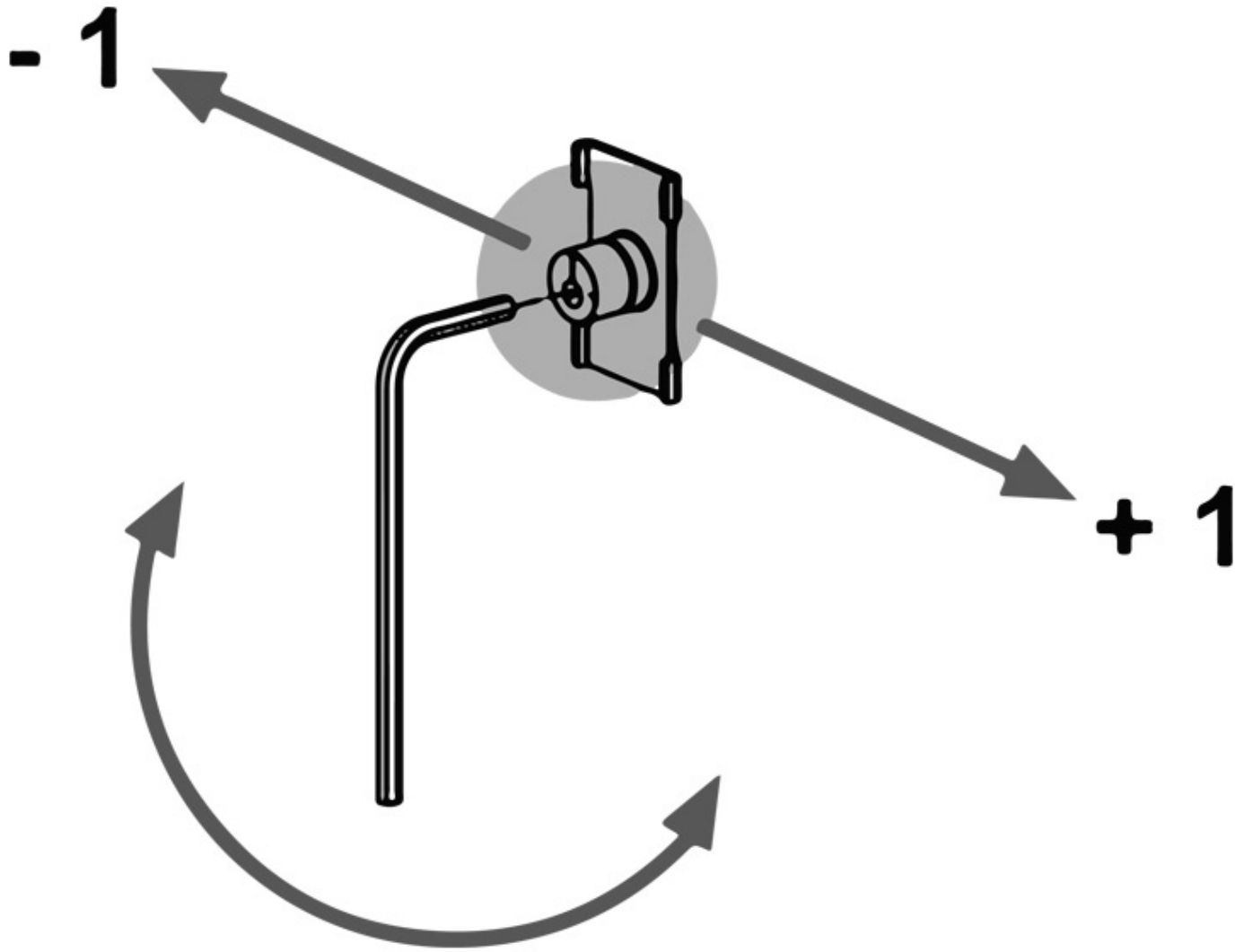
- 1
+ 1