POINT DE FERMETURE À SERTIR

FAPIM

Axe exentrique pour réglage de la compression.

L'usinage des tringles pour l'application de l'axe doit être effectuée en utilisant la poinçonneuse FP12.

Références

Référence
2110389N

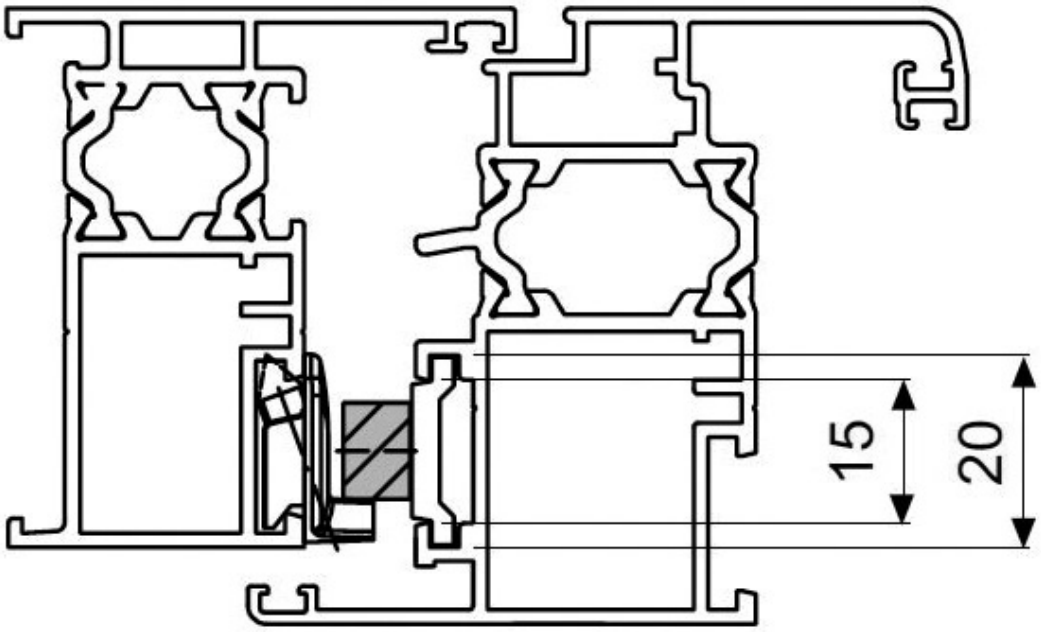
15
20

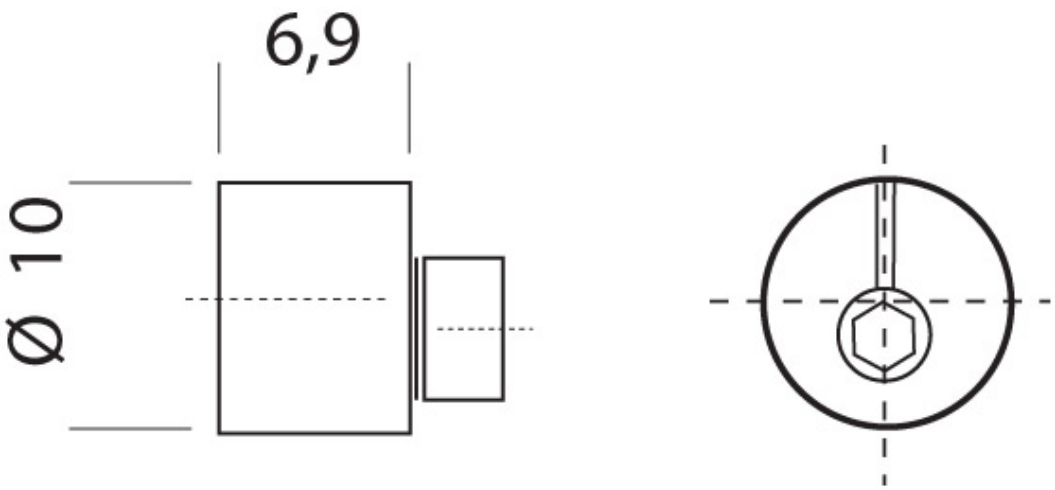
6,9
Ø 10

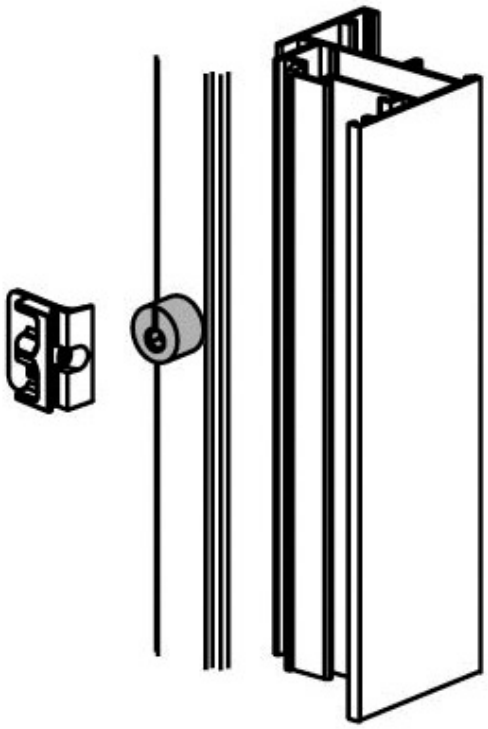

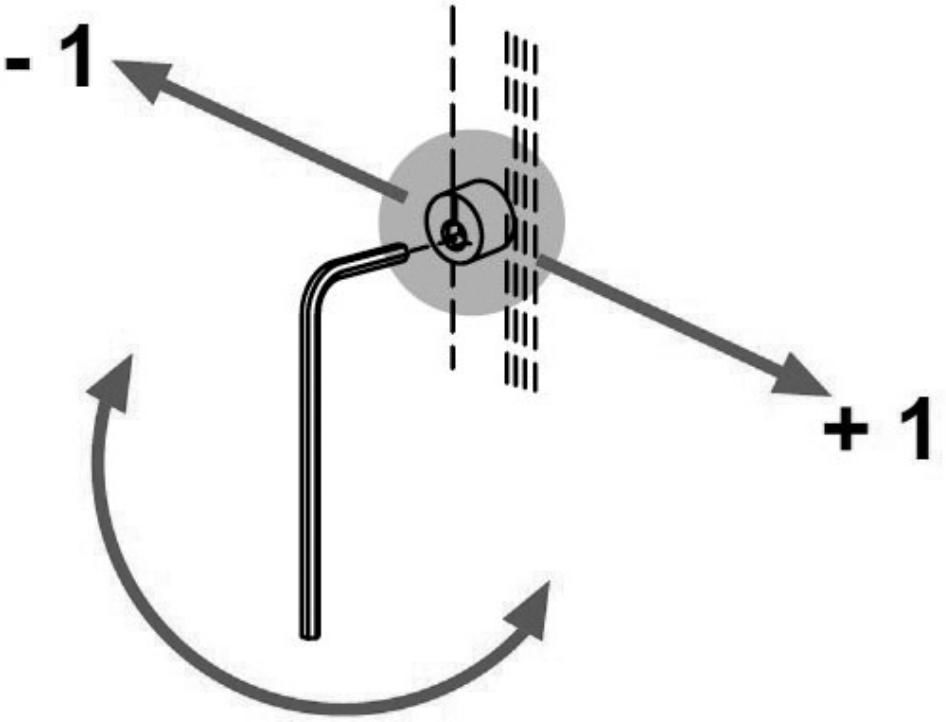
- 1
+ 1