POIGNÉE VENTOUSE

CDVI

Poignée ventouse
NFS 61-937 (24VDC) / EN1634-2
Signal NO/NF & anti-rémanence inclus
Alimentation: 12 ou 24V DC

Rupture / Émission : A rupture
Montage (Surface/encastrée) : En applique
Température Min. (°C) : -20
Température Max. (°C) : 70
Consommation Max. (mA) : 480

Valeur IP : IP66
Valeur IK : IK10
Valeur Incendie : NFS 61-937 / EN1634-2

Poignée ventouse
NFS 61-937 (24 VDC)/EN1634-2
Signal NO/NF & anti-rémanence icnlus
NFS 61-937 (24/48 VDC)
Tension Min. (V) : 12
Tension Min. (V) : 24 (48 avec carte free voltage)
A rupture - En applique

Caractéristiques

Couleur	Aluminium satiné

Références

Référence	Nombre de ventouses	Profil	Dimensions
9120130N	1	Standard	400 x 105 x 63mm
9120131N	1	Étroit	400 x 99 x 63mm
9120132N	2	Standard	600 x 105 x 63mm
9120133N	2	Étroit	600 x 105 x 63mm

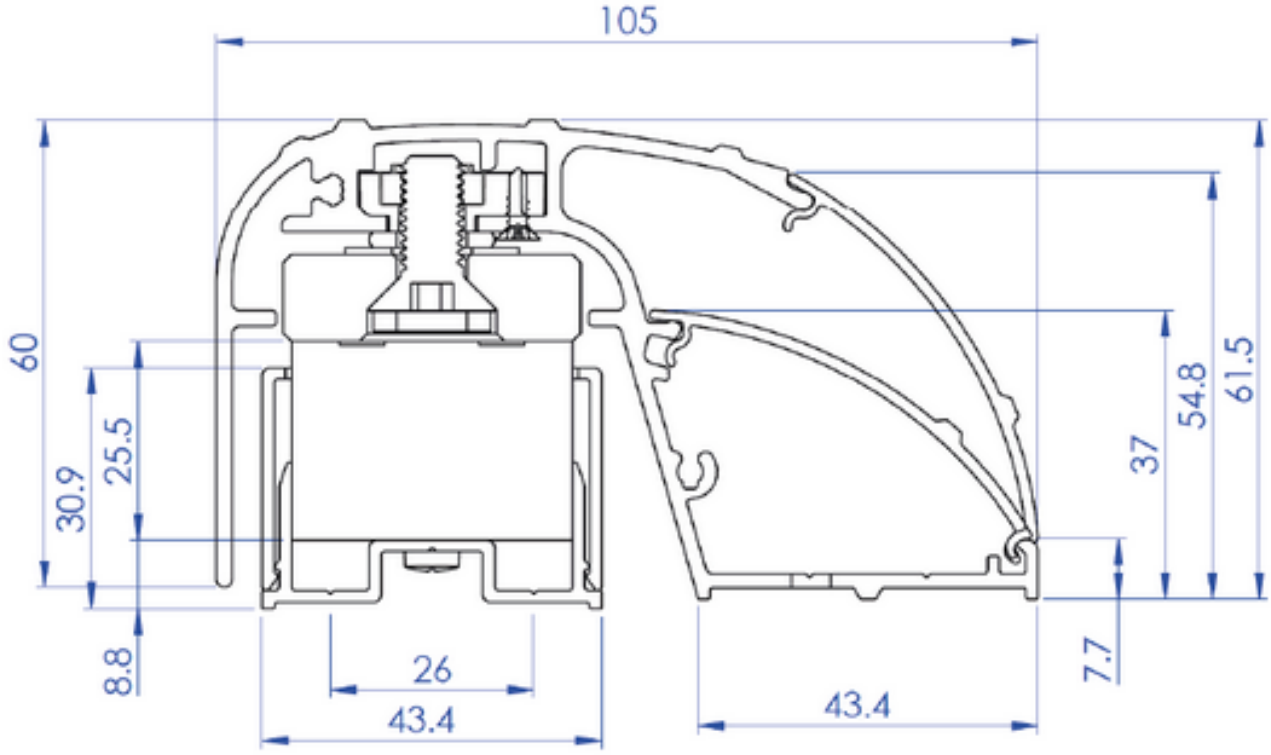
105
60
30.9
25.5
8.8
26
43.4
43.4
37
54.8
61.5
7.7