POIGNÉE TOULON SÉCUSTICK À CLÉ

HOPPE

Poignée de fenêtre HOPPE en aluminium, verrouillable à clé avec **Secu100**® **+ Secustik**® et **VarioFit**®, pour fenêtre à ouverture oscillo-battante :

- Certifiée selon la norme **DIN EN 13126-3: 23/180-0132/33/C1** et **RAL-GZ 607/9**, **RAL100** ; remplit les exigences de la norme **DIN EN 1627-1630 RC1-6**
- Verrouillage : cylindre à bouton poussoir, clé réversible
- Crantage : 90°
- Capot : capot amovible
- Sous-embase : polyamide, piliers de fixation
- Carré : carré plein HOPPE, longueur variable de 10 mm, ajustement variable grâce au ressort intégré dans le col de la béquille
- Fixation : non visible, par vis filetées M5
- Spécificité : sécurité de base intégrée

Caractéristiques

Références

Référence	Carré (mm)	Vis	Teinte
2713929N	09-19	35 - 40	Blanc 9016
2713933N	09-19	35 - 40	F9
2713885N	20-30	35 - 40	Blanc 9016
2713886N	20-30	35 - 40	Noir F9714M
2713887N	20-30	35 - 40	F9
2713928N	32-42	50 - 55	Blanc 9016
2713930N	32-42	50 - 55	Noir F9714M
2713932N	32-42	50 - 55	F9
2713011T	32-42	50 - 55	Gris 7016 mat
2713012T	5-15	30 - 35	Noir F9714M
2713013T	5-15	30 - 35	Gris 7016 mat

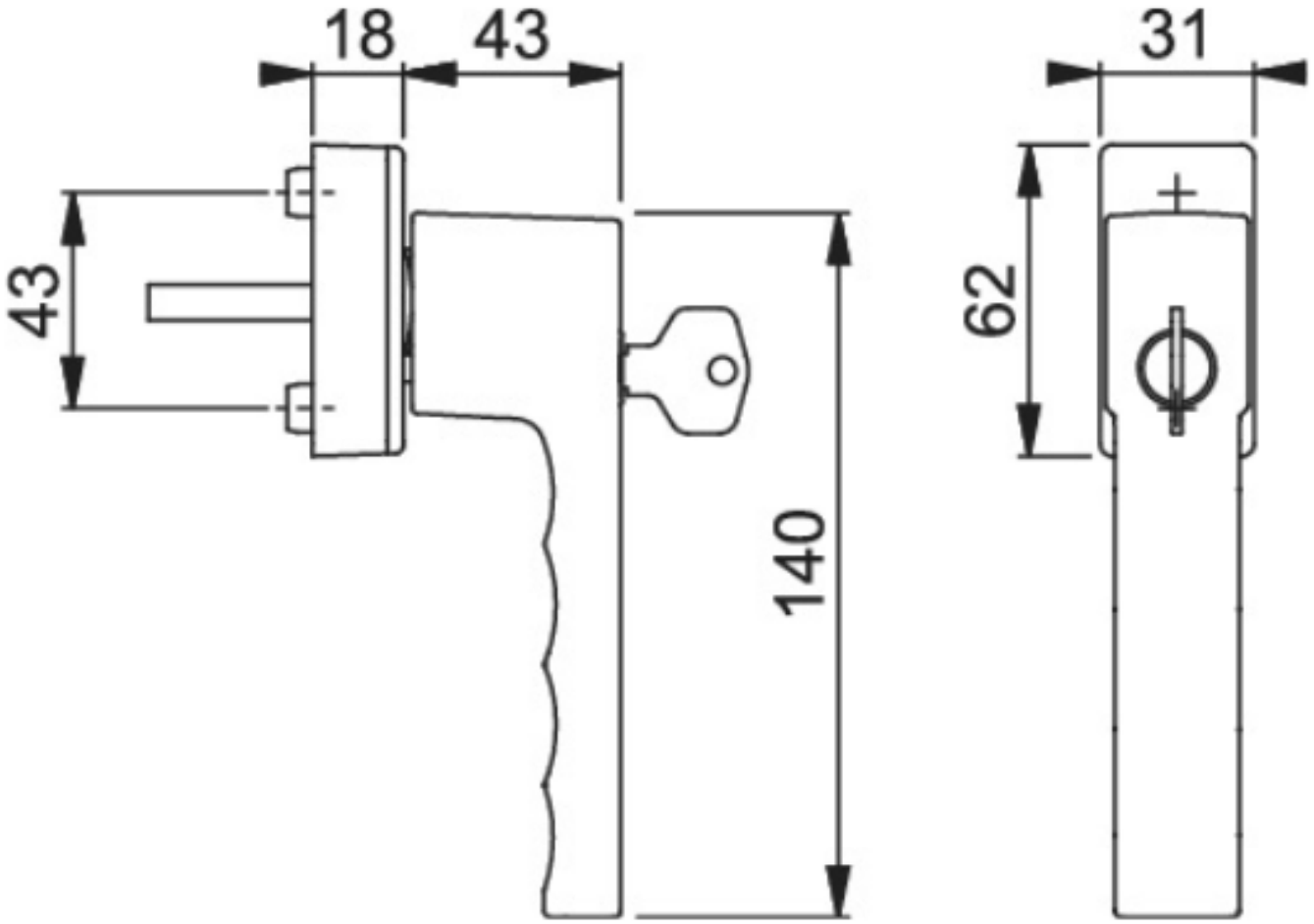
18
43
31
43
62
140