POIGNÉE TOKYO SANS CARRÉ

HOPPE

Pour française ou oscillo-battant
Pour utilisation avec le renvoi de fouillot 2101055N ou 2101056N

Caractéristiques

Carre	Sans
Vis	40

Références

Référence	Teinte
2713105N	Blanc 9016
2713107N	Blanc 9010

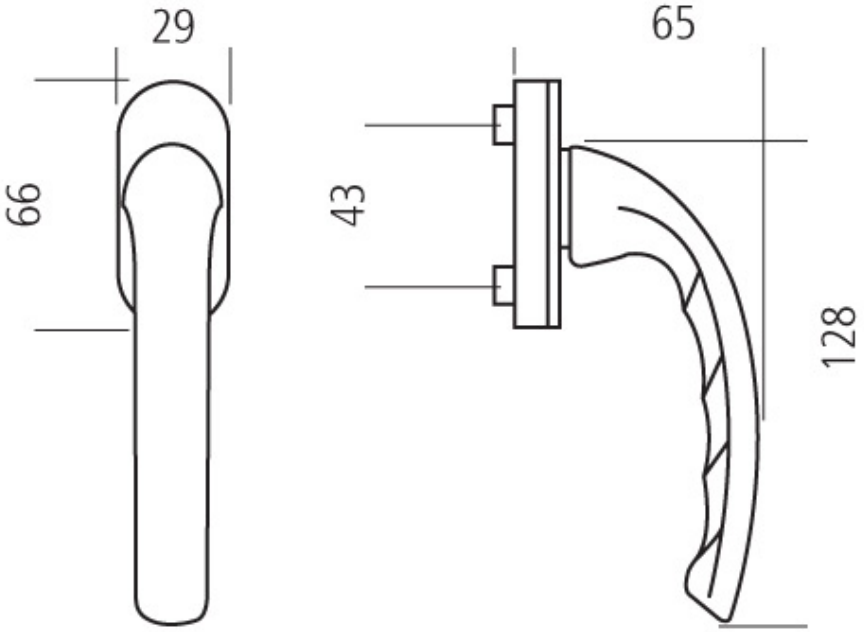
29
66
65
43
128