POIGNÉE TOKYO POUR ANGLAISE

HOPPE

Poignée de fenêtre pour chassis à l'anglaise
ou italienne.

Caractéristiques

Carre	35
Teinte	9010
Vis	40

Références

Référence	Sens
2713115N	Gauche
2713116N	Droite

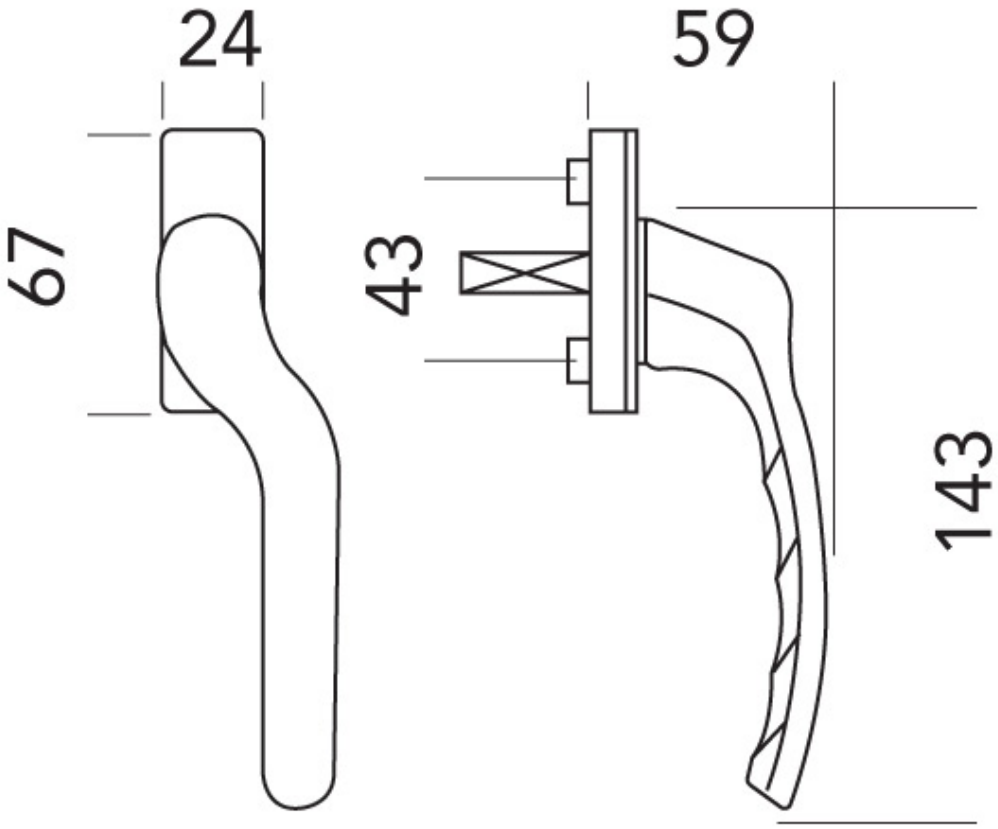
67
24
43
59
143