POIGNÉE SMASH STANDARD 6555

CROISEE DS

Poignée hauteur 129.6 mm
Poignée intérieure / extérieure
Manoeuvrante
Pour montage simple ou double

Si montage double:
- Poignée Smash - prévoir KIT-4
- Poignée fixe Smash - prévoir KIT-6

Aspect :
Mat = 30 % de brillance
Satiné = 70 % de brillance
Brillant = 80 % de brillance

Caractéristiques

Carre	30
Profil	32 à 40

Références

Référence	Aspect	Teinte
2205389N	Brillant	Blanc 9010
2205526N	Brillant	Blanc 9016
2205573N	Brillant	Helium
2205290T	Brillant	Gris acier
2205579N	Mat	Blanc 9016
2205580N	Mat	Gris 9006
2205581N	Mat	Gris 7016
2205388N	Mat	Noir 9005

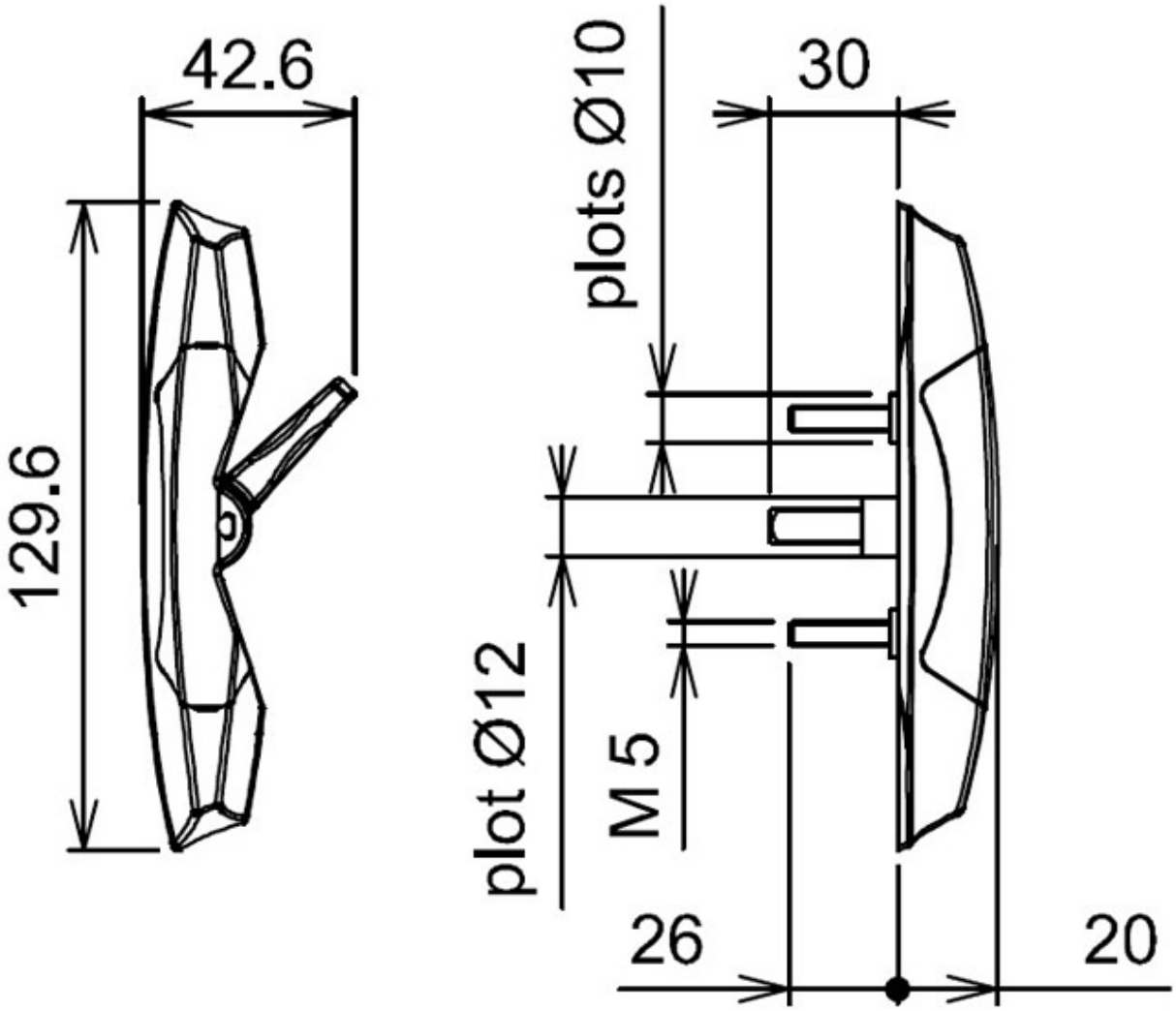
129.6
42.6
plots Ø10
plot Ø12
M 5
26
30
20