POIGNÉE ROTATIVE ANTIPANIQUE

JPM

Fixation solidaire par deux vis
Plaque de 210 x 47
Toutes les poignées sont réversibles
Condamnable par 1/2 cylindre ou non

Caractéristiques

Cylindre	Oui

Références

Référence	Teinte
1362035N	Blanc 9010
1362041N	Noir
1362042N	Argent

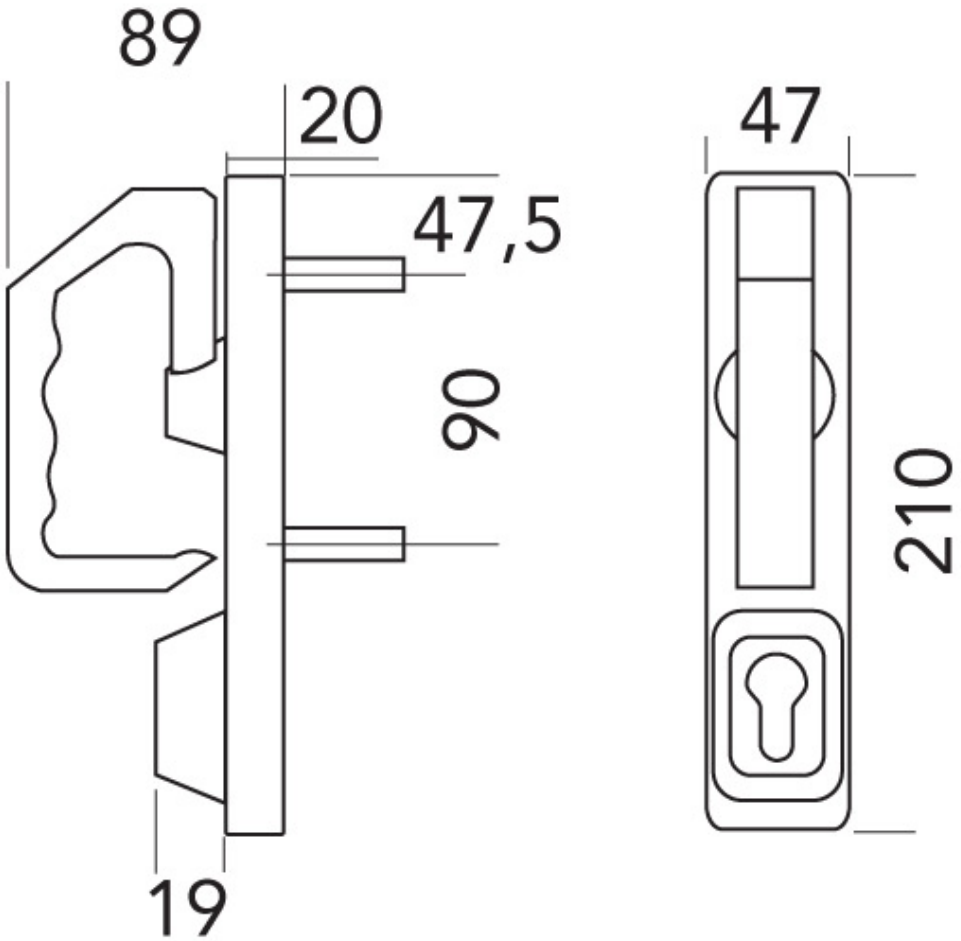
89
20
47,5
90
19
47
210