POIGNÉE INTÉRIEURE CYLINDRE PSK 200 Z

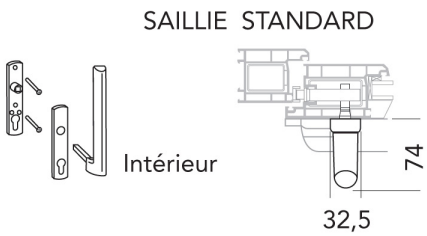

SIEGENIA

Poignée pour cylindre européen

Vendu sans les vis

Prévoir 2 vis fraisée M5 suivant épaisseur du profil

Gamme : PSK200 Z

Caractéristiques

Références

Référence	Siegenia	Teinte
2207094N	PMHC0020-50201	Blanc 9003
2207096N	PMHC0020-51201	Brun 8022
2207486N	PMHC0020-5H4010	Titan F9

Intérieur

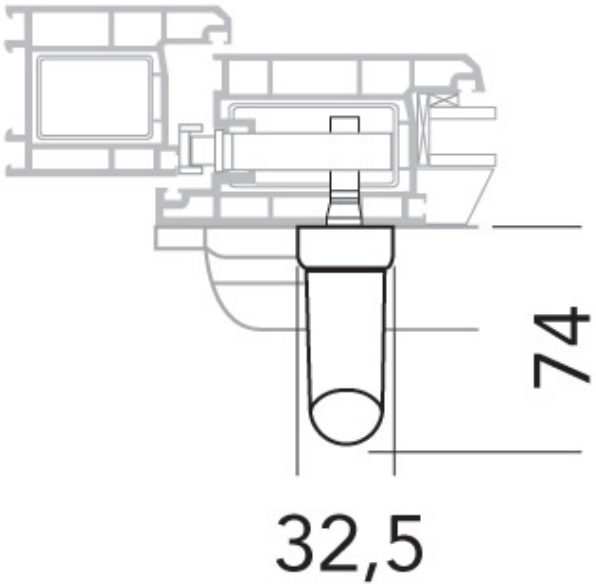
SAILLIE STANDARD
74
32,5