POIGNÉE FIXE SMASH 6549

CROISEE DS

Poignée hauteur 129.6 mm
Poignée intérieure / exterieure
Fixe
Pour montage double

Prévoir KIT-6

Aspect :
Mat = 30 % de brillance
Satiné = 70 % de brillance
Brillant = 80 % de brillance

Caractéristiques

Aspect	Mat
Teinte	Noir 9005

Références

Référence
2205377N

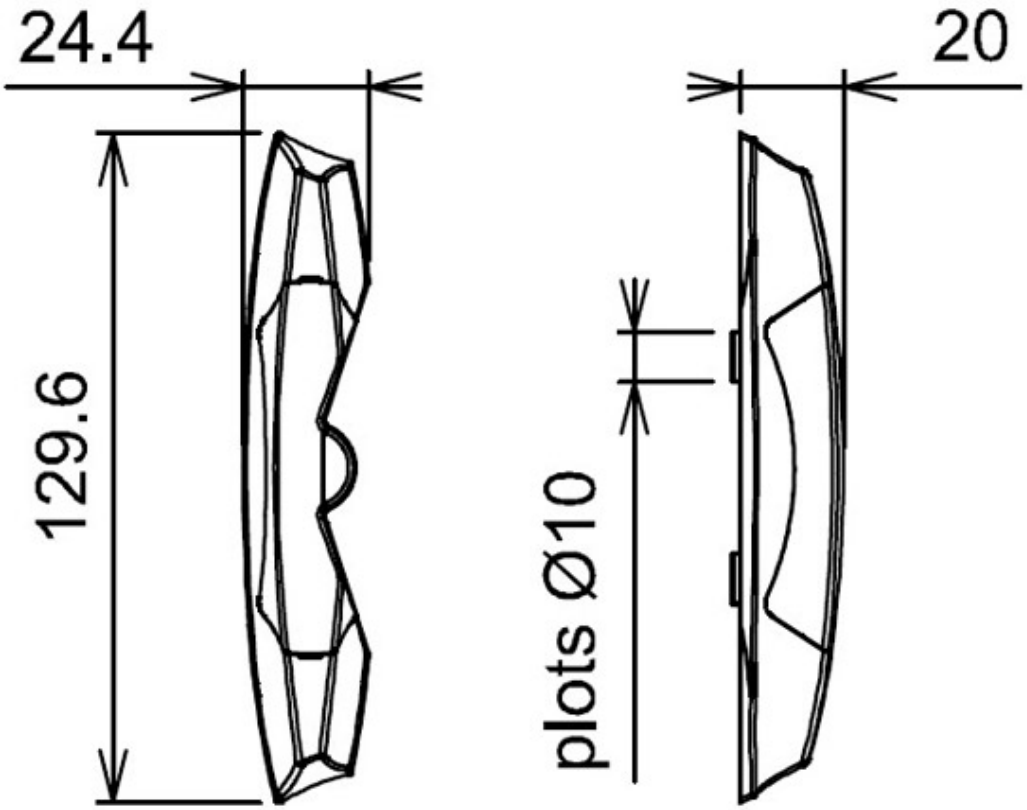
24.4
129.6
20
plots Ø10