POIGNÉE DE FENÊTRE TBT À CLÉ RIO

Matériau : aluminium.
Crantage 4 positions (90°)

Caractéristiques

Carré (mm)	7
Longueur carré (mm)	35
Vis	M5x45

Références

Référence	Teinte
2110740N	F9
2110741N	Blanc 9016
2110742N	Noir 9005

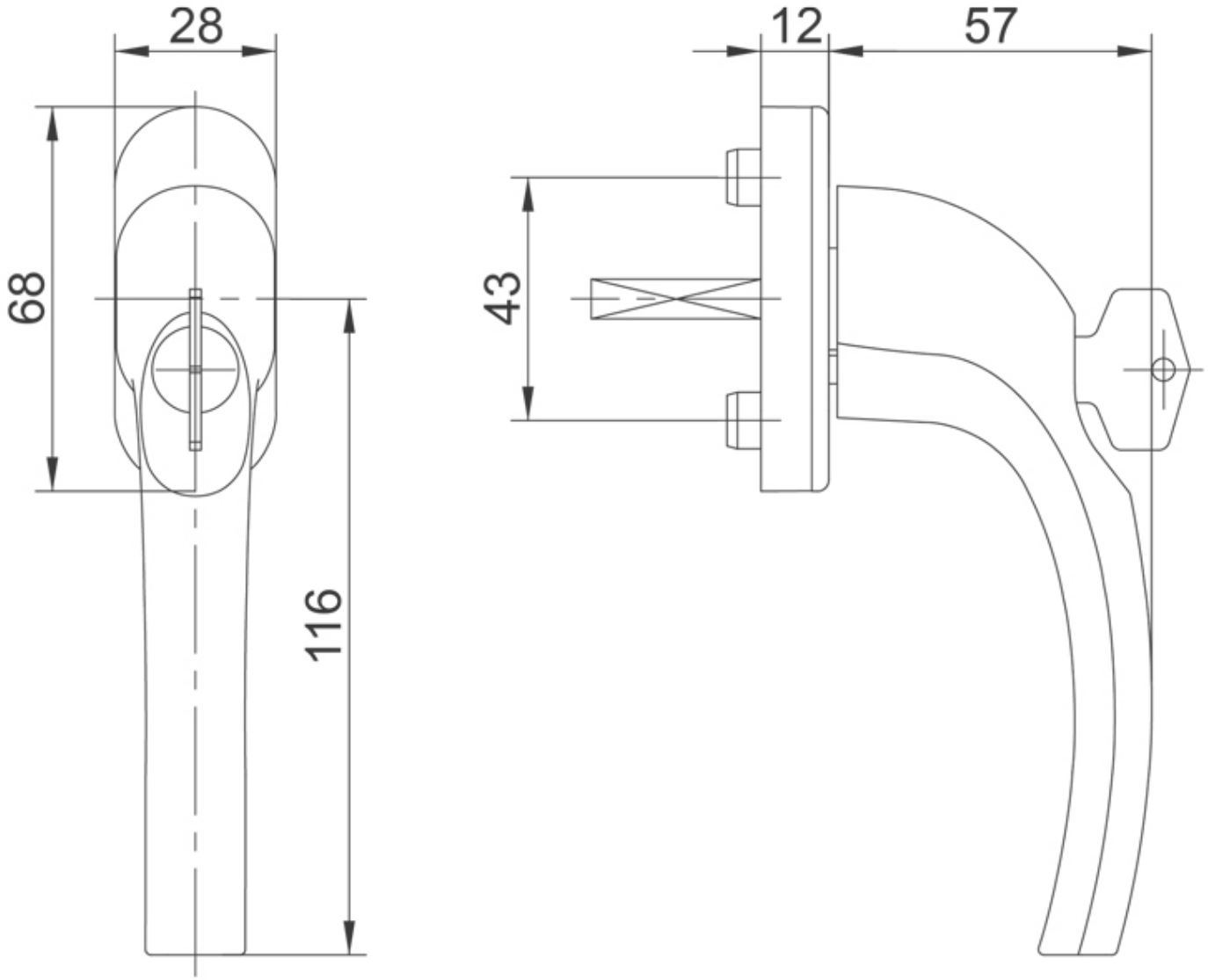
28
68
116
12
57
43