POIGNÉE DE FENÊTRE TBT À CLÉ REKA

Matériau : aluminium.
Crantage 4 positions (90°)

Caractéristiques

Carré (mm)	7
Longueur carré (mm)	35
Vis	M5x45

Références

Référence	Teinte
2110758N	F9
2110759N	Blanc 9016
2110760N	Gris 7016
2110761N	Noir 9005

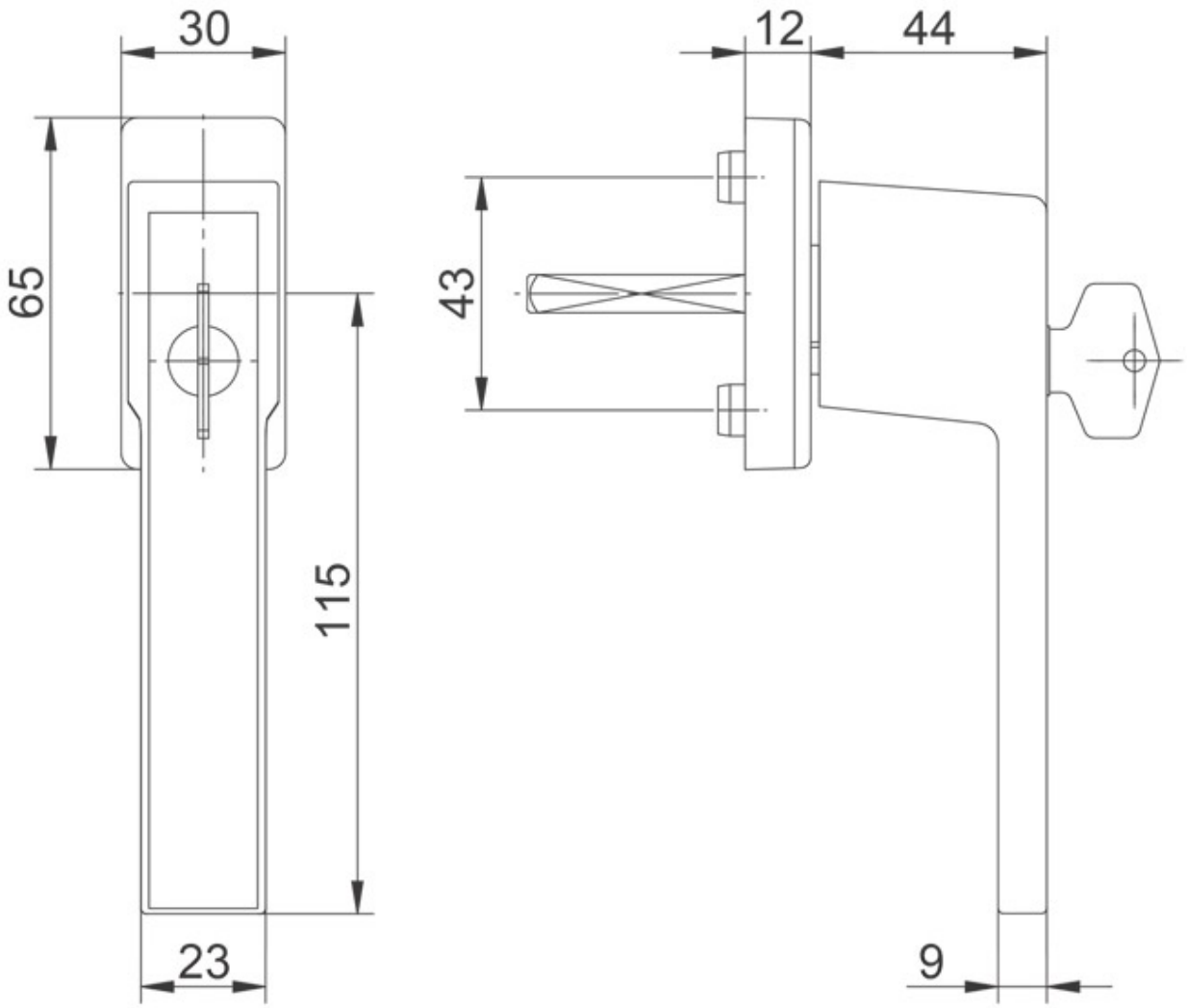
30
65
115
23
12
44
43
9