POIGNÉE DE FENÊTRE À CLÉ RIO

Matériau : aluminium.
Crantage 4 positions (90°)

Caractéristiques

Carré (mm)	7
Longueur carré (mm)	35
Vis	M5x45

Références

Référence	Teinte
2110737N	F9
2110738N	Blanc 9016
2110739N	Noir 9005

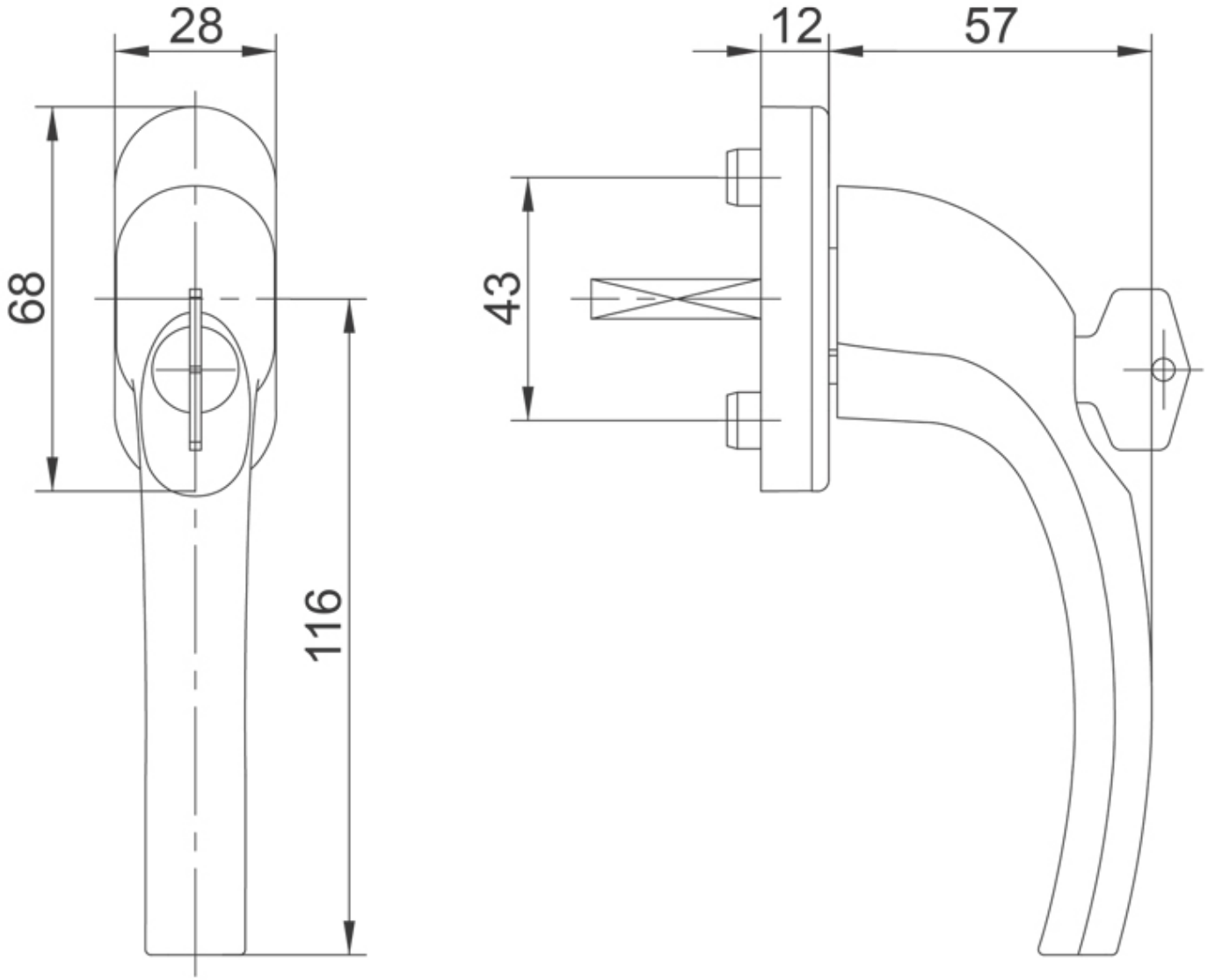
28
68
116
12
57
43