POIGNÉE BUTÉE SÉDUCTION PM 6067

CROISEE DS

Poignée hauteur 193 mm
Poignée intérieure
Manoeuvrante
Pour montage simple
Carré 7mm

Poignées équipées d'écrous à sertir pour un montage plus rapide

Aspect :
Mat = 30 % de brillance
Satiné = 70 % de brillance
Brillant = 80 % de brillance

Caractéristiques

Aspect	80%
Carre	37
Profil	40 à 52
Teinte	Blanc 9016

Références

Référence
2205546N

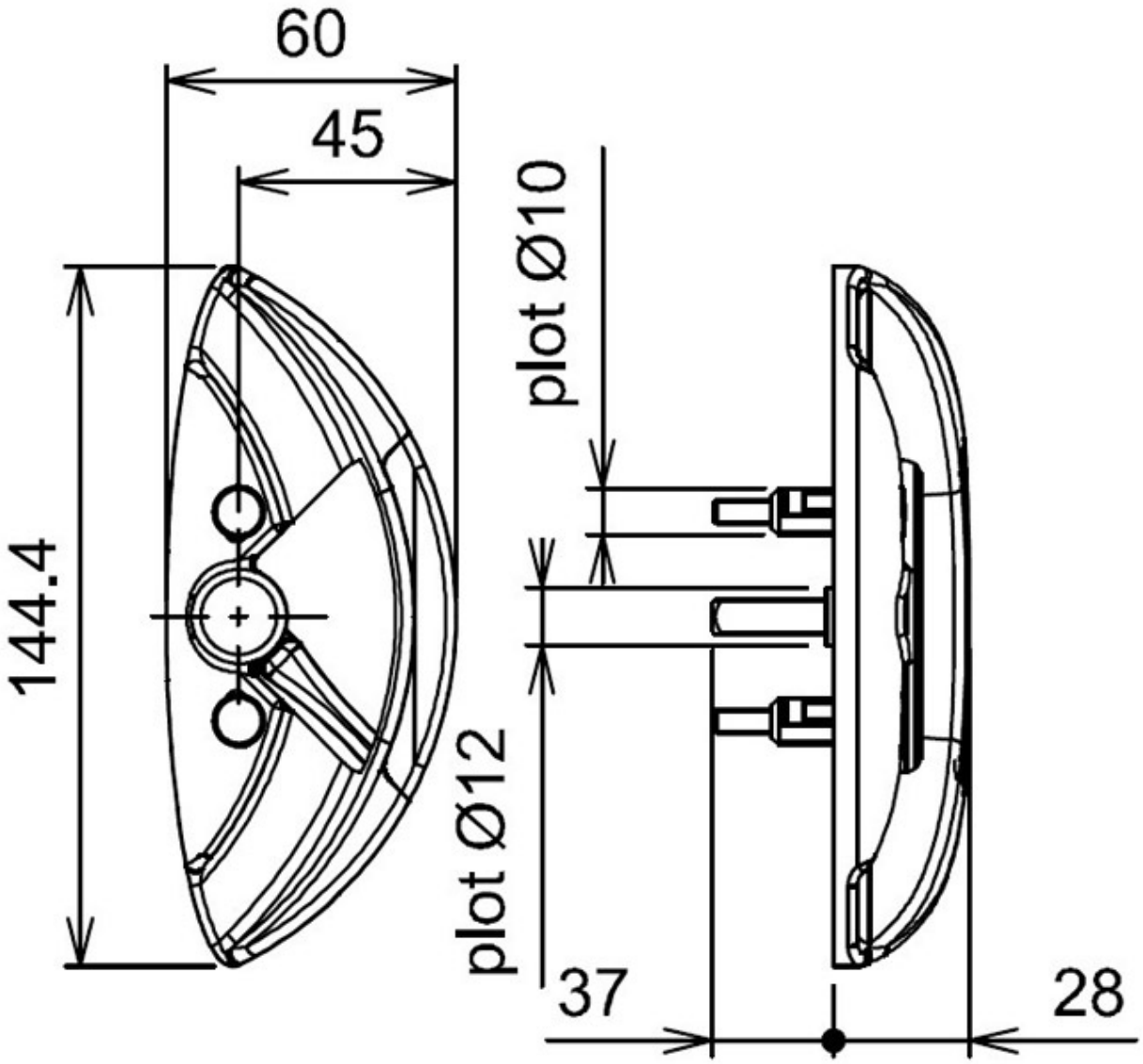
60
45
144.4
plot Ø10
plot Ø12
37
28