# POIGNÉE BUTÉE SEDUCTION PM 5565

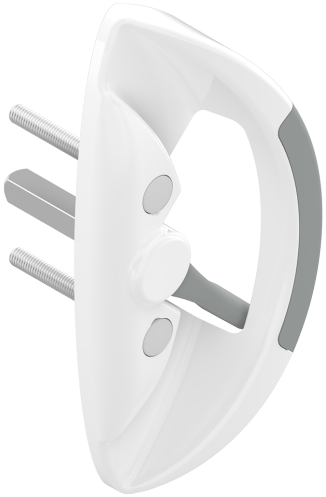

**CROISEE DS**

Hauteur 144.4 mm
Poignée intérieure
Manoeuvrante
Pour montage simple ou double*
Carré 7mm

*Montage double uniquement avec poignée fixe côté extérieure

Si montage double:
- Poignée fixe butée Séduction PM - prévoir KIT-6

Aspect :
Mat = 30 % de brillance
Satiné = 70 % de brillance
Brillant = 80 % de brillance

## Caractéristiques

| | |
|---|---|
| Carre | 37 |
| Profil | 40 à 52 |

## Références

| Référence | Aspect | Teinte |
|---|---|---|
| **2205560N** | Brillant | Blanc 9016 |
| **2205217N** | Brillant | Blanc 9010 |
| **2205151T** | Brillant | Helium |
| **2205863N** | Mat | Blanc 9016 |
| **2205218N** | Mat | Noir 9005 |
| **2205150T** | Mat | Gris 9006 |

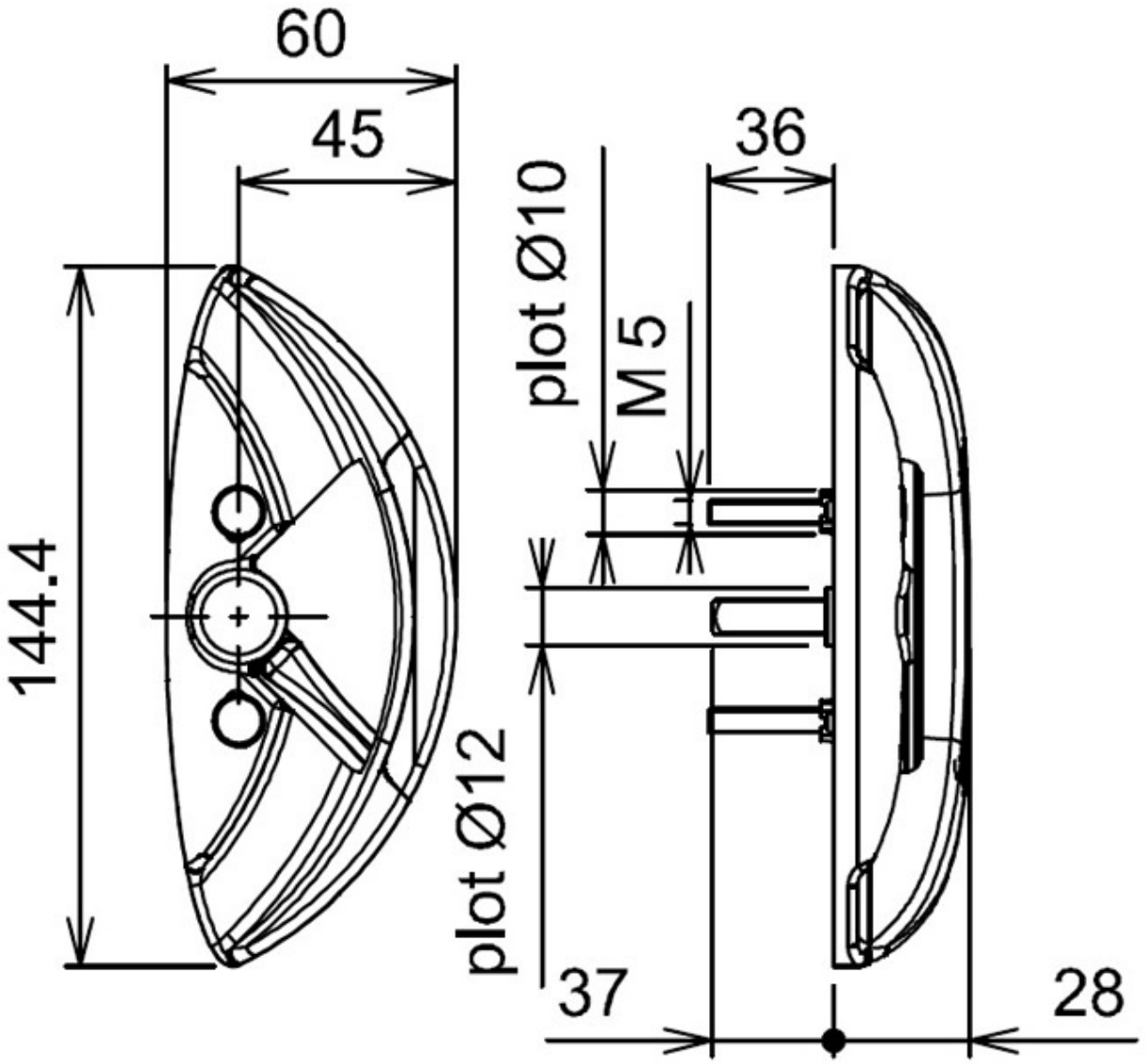
60
45
36
plot Ø10
M 5
144.4
plot Ø12
37
28