POIGNÉE AILERON (PAIRE)

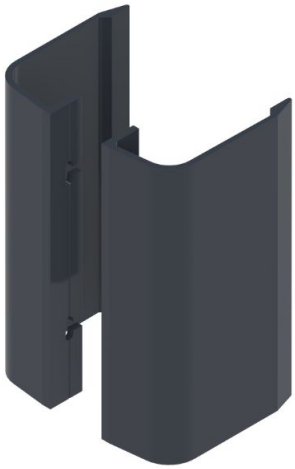

CROISEE DS

Paire de poignées de porte battante
En profilé aluminium brossé

Info RAL : La Finition « Gris Acier » = finition « aspect acier inox F9 »
Peut remplacer Helium.

ASPECT
B3 Mat = 25 à 35% de brillance
B7 Métalisé = 70 à 80% de brillance
B8 Brillant = 80 à 85% de brillance

Texturé = Sablé, Givré ou Fine structure

Caractéristiques

Références

Référence	Entraxe	Longueur	Teinte	Aspect
1209069N	105	200	Argent 9006	Mat
1209072N	105	200	Blanc 9010	Brillant
1209075N	105	200	Noir 9005	Mat
1209073N	105	200	Blanc 9016	Brillant
1209525N	105	200	Blanc 9016	Mat
1209608N	105	200	Gris 7016	Mat
1209609N	105	200	Helium	Brillant
1209335N	150	250	Argent 9006	Mat
1209337N	150	250	Blanc 9010	Brillant
1209526N	150	250	Blanc 9016	Mat
1209340N	150	250	Noir 9005	Mat
1209606N	150	250	Gris 7016	Mat
1209607N	150	250	Helium	Brillant

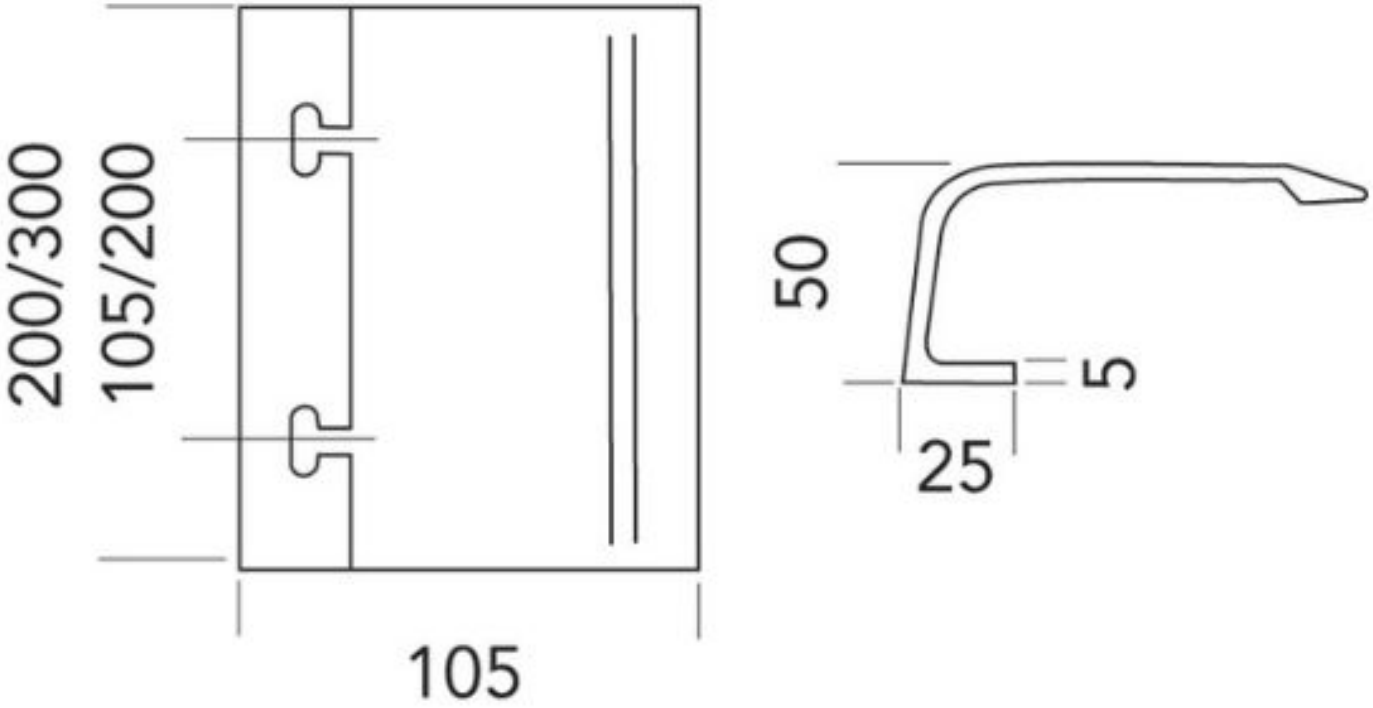
200/300
105/200
105
50
5
25