# POIGNÉE 20° SYMBIOSE AÉRO 6659

**CROISEE DS**

Poignée hauteur 193 mm
Poignée intérieure
Manoeuvrante
Pour montage simple ou double
Carré 7mm

Manoeuvre à 20°

Info RAL : La Finition « Gris Acier » = finition « aspect acier inox F9 » peut remplacer Helium.

Pour crémone avec crochets dirigés vers le haut

Si montage double:
- Poignée extérieure Symbiose Aéro - prévoir KIT-3
- Poignée tirage Symbiose - prévoir KIT-1

ASPECT
B3 Mat = 25 à 35% de brillance
B7 Métalisé = 70 à 80% de brillance
B8 Brillant = 80 à 85% de brillance

Texturé = Sablé, Givré ou Fine structure

## Caractéristiques

| | |
|---|---|
| Carre | 30.8 |
| Profil | 33 à 52 |

## Références

| Référence | Sens | Teinte | Aspect |
|---|---|---|---|
| **2205600N** | Droite | Noir 9005 | Mat |
| **2205601N** | Gauche | Noir 9005 | Mat |
| **2205602N** | Droite | Blanc 9016 | Mat |
| **2205603N** | Gauche | Blanc 9016 | Mat |
| **2205604N** | Droite | Gris 9006 | Mat |
| **2205605N** | Gauche | Gris 9006 | Mat |
| **2205606N** | Droite | Gris 7016 | Mat |
| **2205607N** | Gauche | Gris 7016 | Mat |
| **2205276T** | Droite | Helium | Brillant |
| **2205277T** | Gauche | Helium | Brillant |

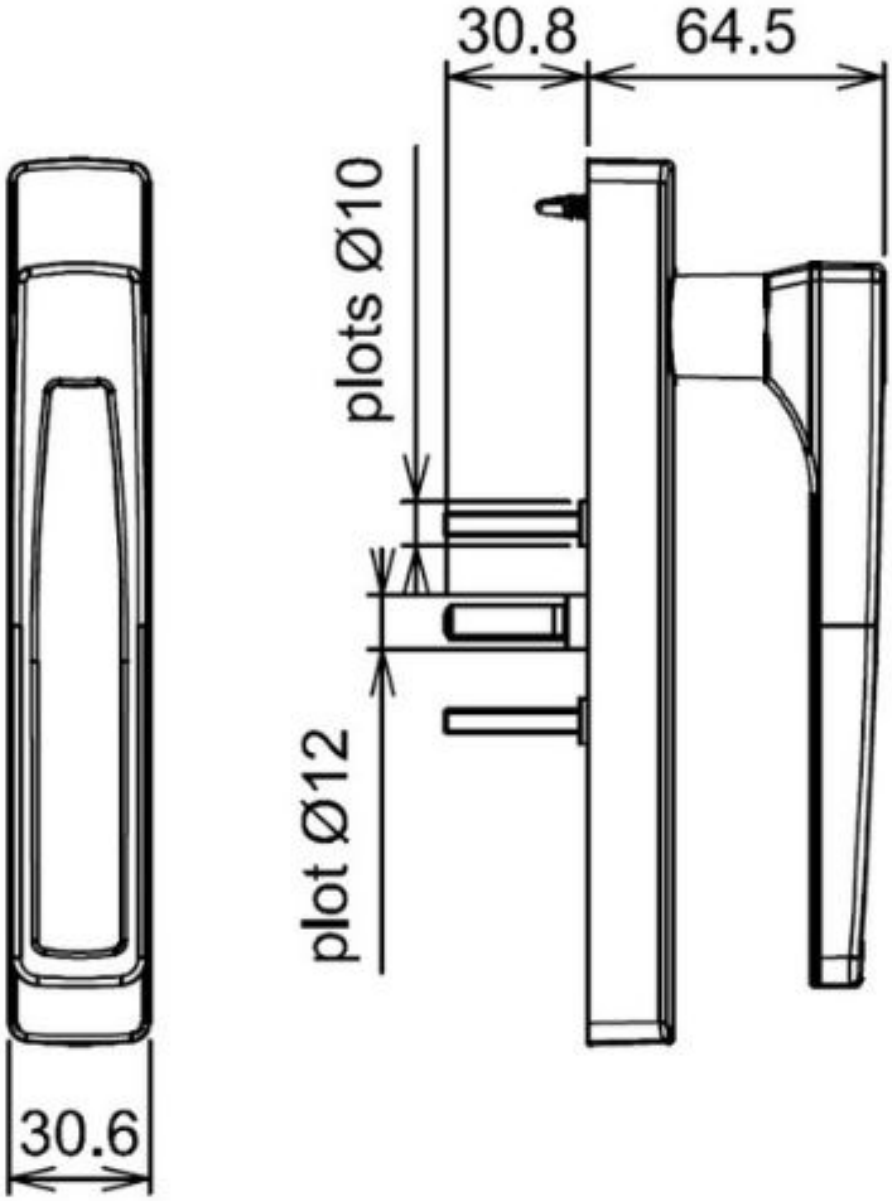
30.8
64.5
plots Ø10
plot Ø12
30.6