POIGNÉE 20° SARENA RFT 7093

CROISEE DS

Poignée intérieure manoeuvrante
Pour montage simple ou double
Entraxe de fixation 43mm
Pour profil de 26 à 33mm
Fixation assurée par 3 vis fournies
Réversibilité Droite/Gauche avant installation de la poignée

Produit conforme aux normes EN 13 126.3 et EN 13 126.19

Poignée intuitive grand confort avec manœuvre 20° assurant une ouverture, un déplacement et une fermeture réalisées en un seul mouvement
La version RFT est recommandée pour les configurations où le positionnement de la poignée est proche de la menuiserie.
Le design affiné du haut de la poignée évite toute collision avec la menuiserie lors de la fermeture.

Fixation invisible
Équipée d'un joint d'étanchéité
Compatible avec fermeture à carré de 7mm

Info RAL : La Finition « Gris Acier » = finition « aspect acier inox F9 » peut remplacer Helium.

ASPECT
B3 Mat = 25 à 35% de brillance
B7 Métalisé = 70 à 80% de brillance
B8 Brillant = 80 à 85% de brillance

Texturé = Sablé, Givré ou Fine structure

Caractéristiques

Carre	24.3
Profil	26 à 33

Références

Référence	Sens	Teinte	Aspect
2205818N	Droite	Blanc 9016	Mat
2205819N	Gauche	Blanc 9016	Mat
2205820N	Droite	Noir 9005	Mat
2205821N	Gauche	Noir 9005	Mat
2205240T	Droite	Gris 7016	Mat
2205241T	Gauche	Gris 7016	Mat
2205242T	Droite	Gris 9006	Mat
2205243T	Gauche	Gris 9006	Mat
2205244T	Droite	Helium	Brillant
2205245T	Gauche	Helium	Brillant

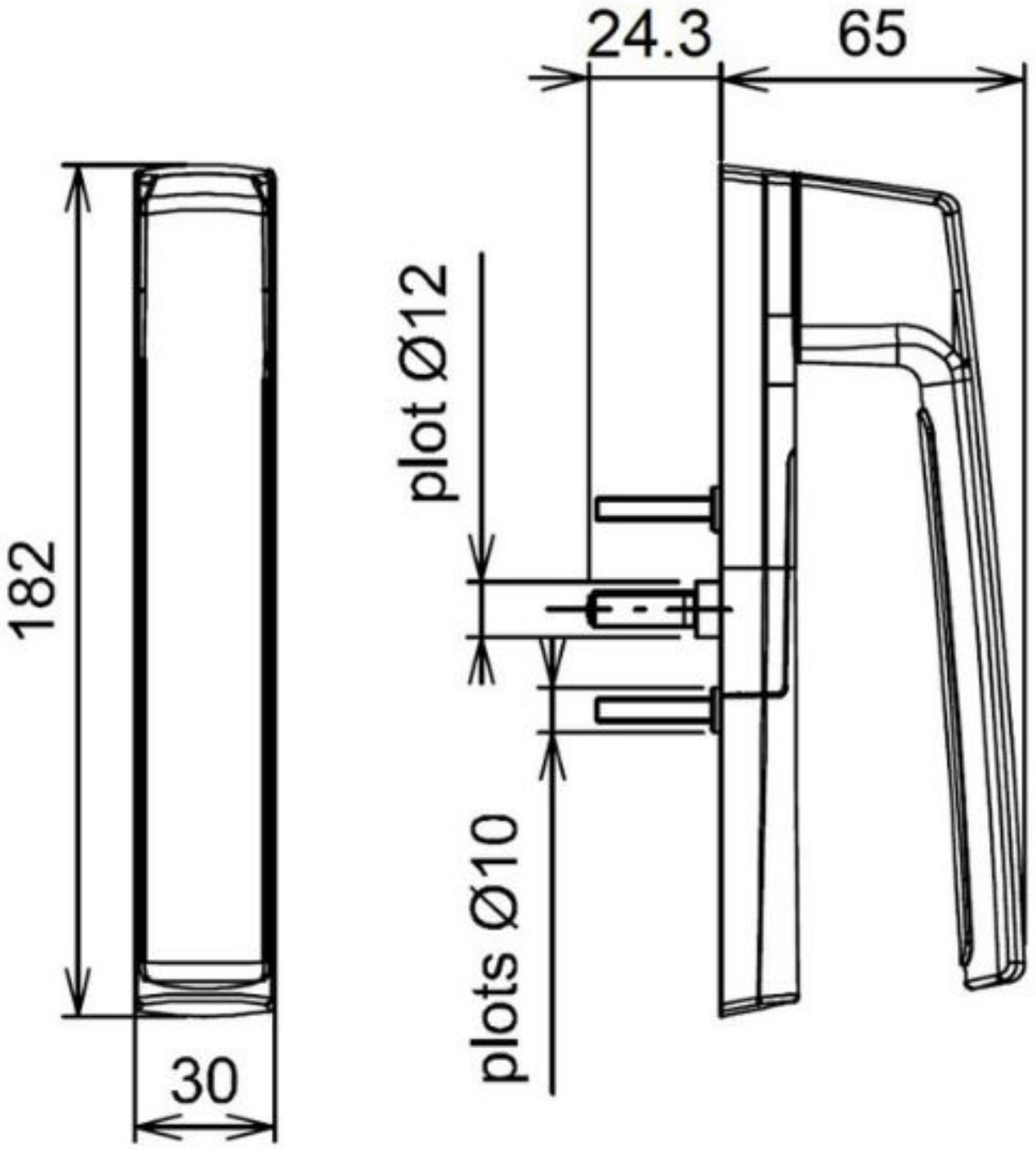
24.3
65
182
plot Ø12
plots Ø10
30