PLINTHE À AILETTE PVC

FAPIM

Plinthe largeur étroite de 11,8mm pour raynure PVC
Ailette d'appui pour un meilleur maintien.

Caractéristiques

Références

Référence	Taille
1618221N	1000
1618222N	1100
1618219N	800
1618220N	900

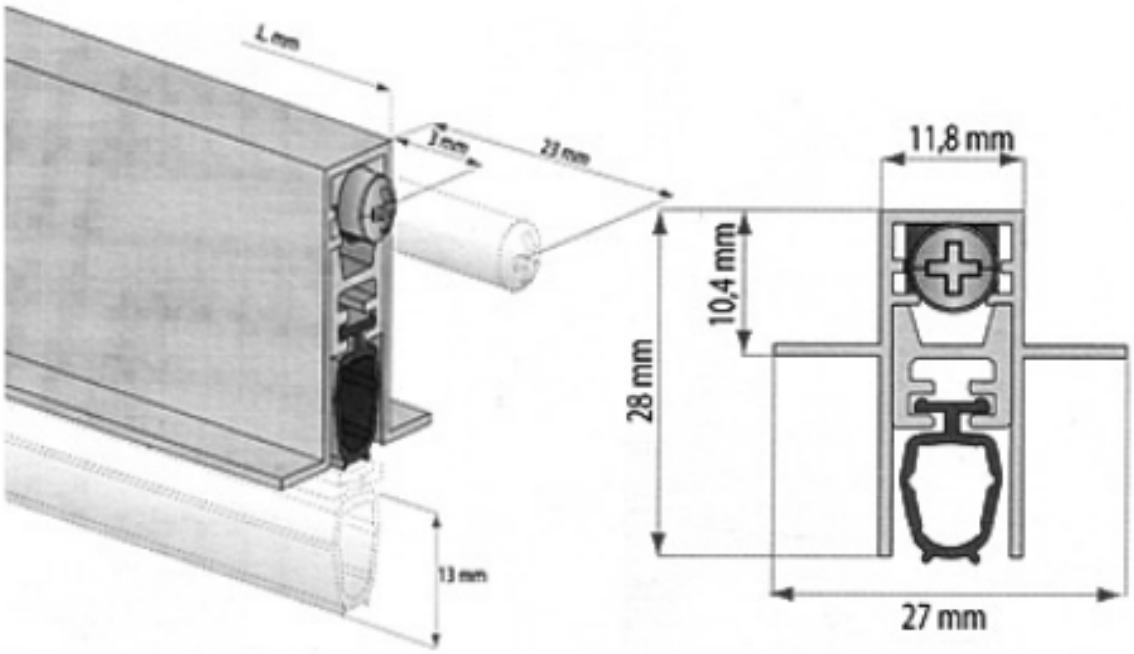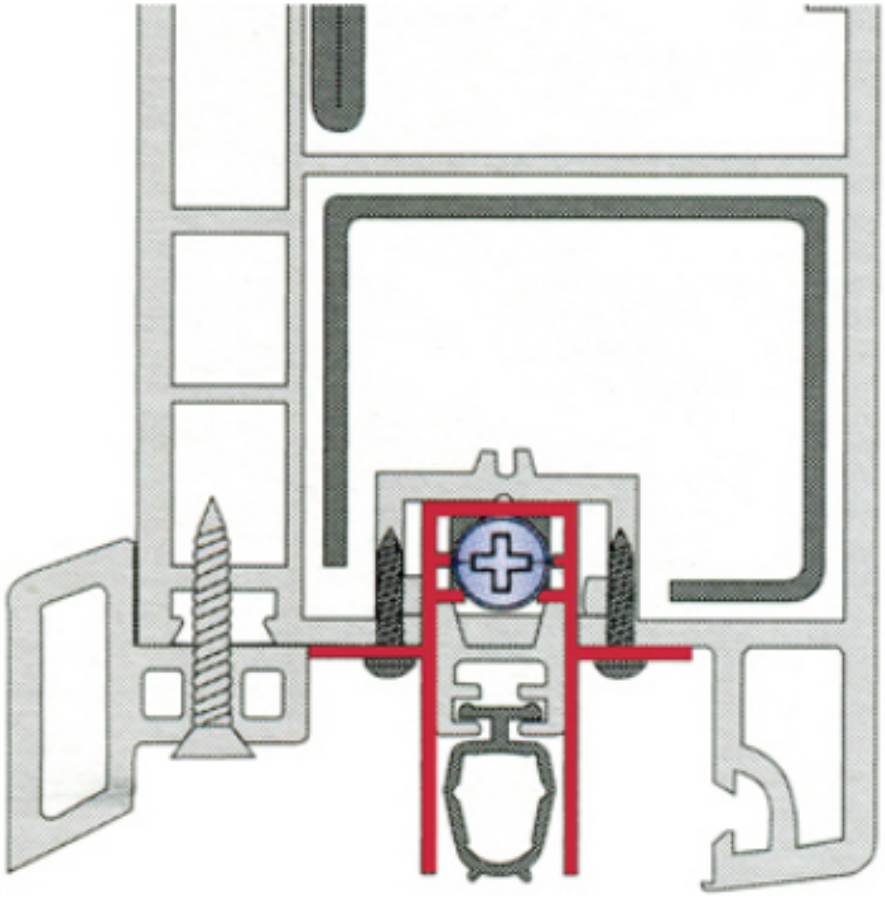
1 mm
1 mm
23 mm
13 mm
11,8 mm
10,4 mm
28 mm
27 mm