PLAQUE DE PROPRETÉ OUVRANT DLINE

EKEY

Élément décoratif ekey dLine ouvrant gris acier inoxydable.

Caractéristiques techniques :
- Dimensions H x L x P : 61,5 x 34,5 x 3 mm
- Matériau : acier inoxydable V4A/aluminium anodisé
- Adaptateur pour lecteur d’empreinte digitale ekey dLine inclus pour ouvrant
- L’élément décoratif est collé.

Caractéristiques

Références

Référence	Coloris	Materiau
1501192N	Gris acier inoxydable	Acier inoxidable V4A
1501193N	Noir	Alu anodisé

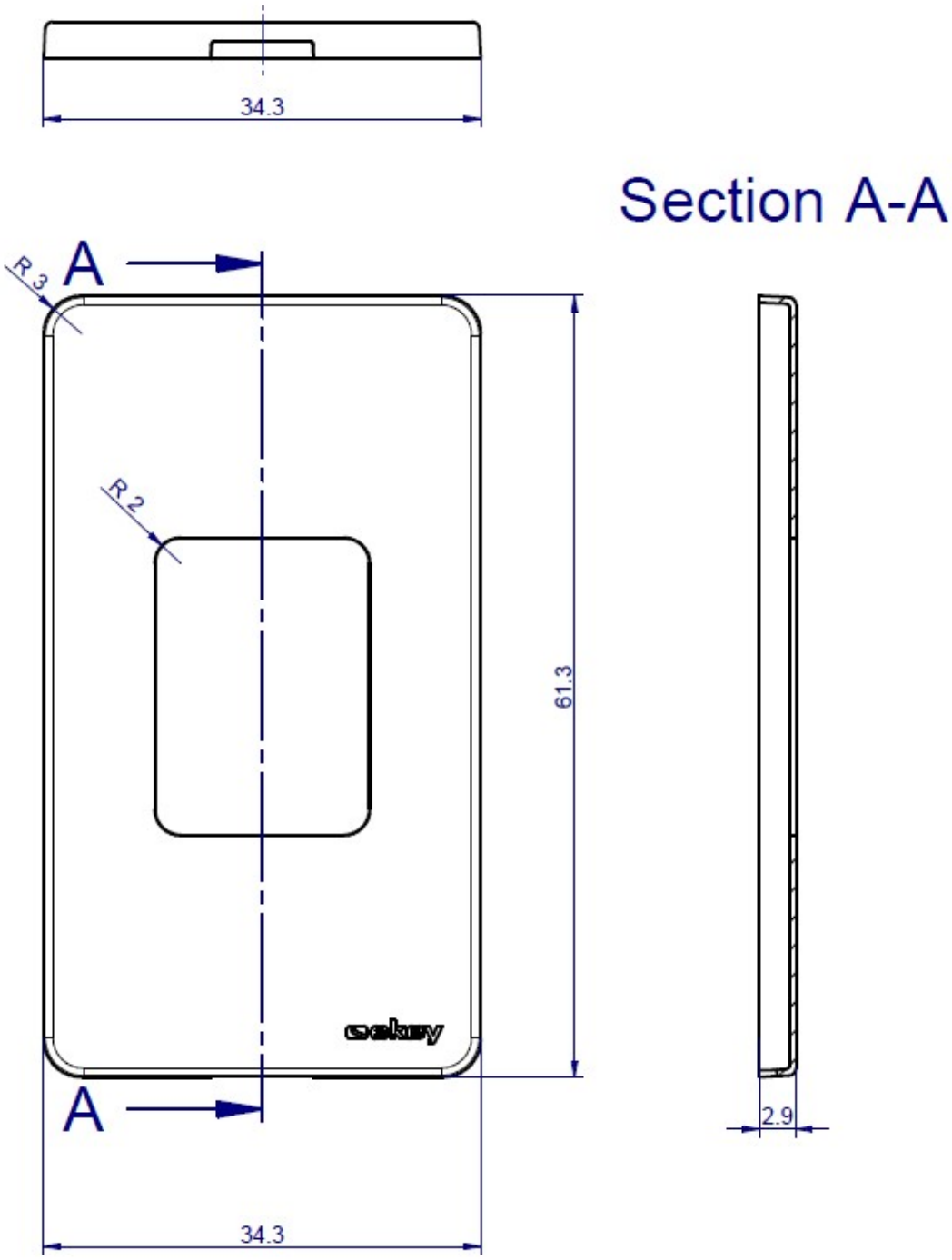
34.3
Section A-A
A
R3
R2
61.3
A
2.9
34.3

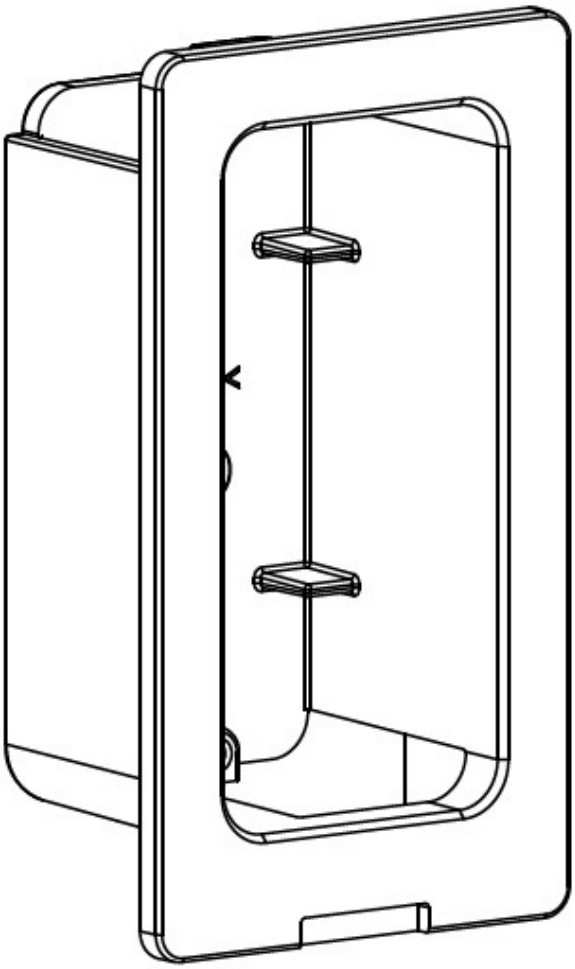

Inclus, le boîtier de montage dLine - 201011