PLAQUE 24 ARRONDIE BORGNE

HOPPE

Plaque pour montage extérieure avec pillier taraudés

Caractéristiques

Modele	Pilier
Teinte	Blanc 9010

Références

Référence	Entraxe
1202198N	7 - 70
1220140N	8 - 92

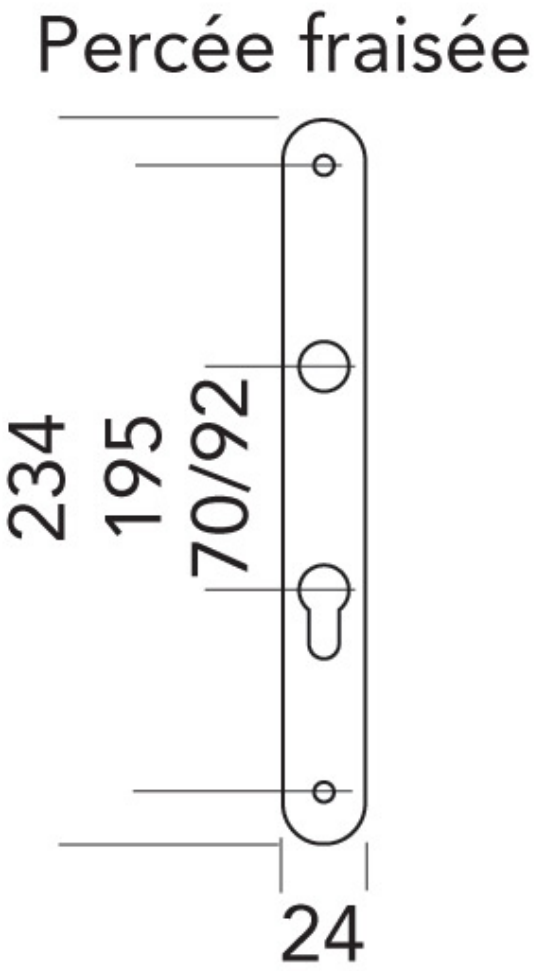
Percée fraisée
234
195
70/92
24

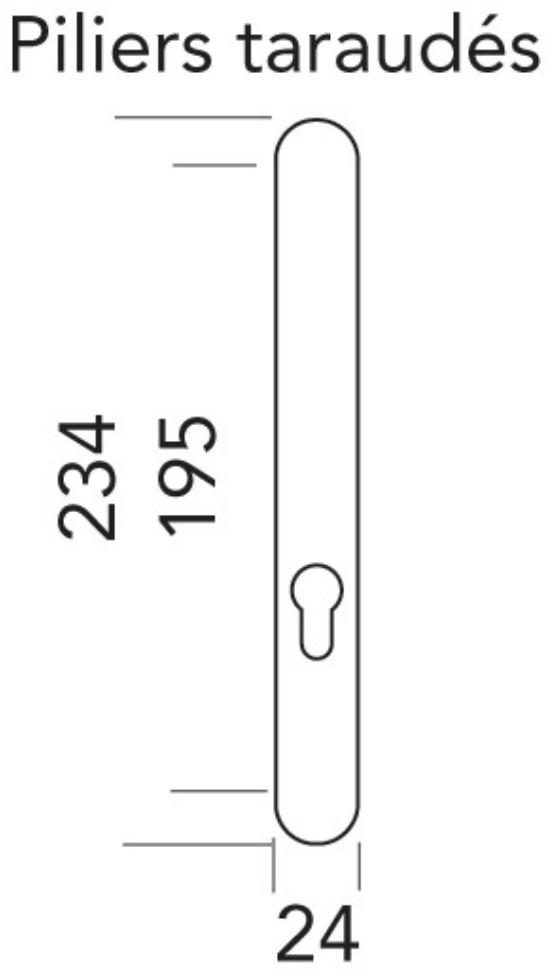
Piliers taraudés
234
195
24