PIVOT SOL 7100

Livré sans axe

MAB

Pour porte simple et double action
Poids maxi du vantail 100 Kg
Largeur maxi du vantail 1050 mm
Plage de fermeture à partir de 150°
Force 3 fixe
Livré sans Axe carré
Livré sans plaque inox

Caractéristiques

Références

Référence	Arret
1410060N	105°
1410058N	90°
1410056N	Sans

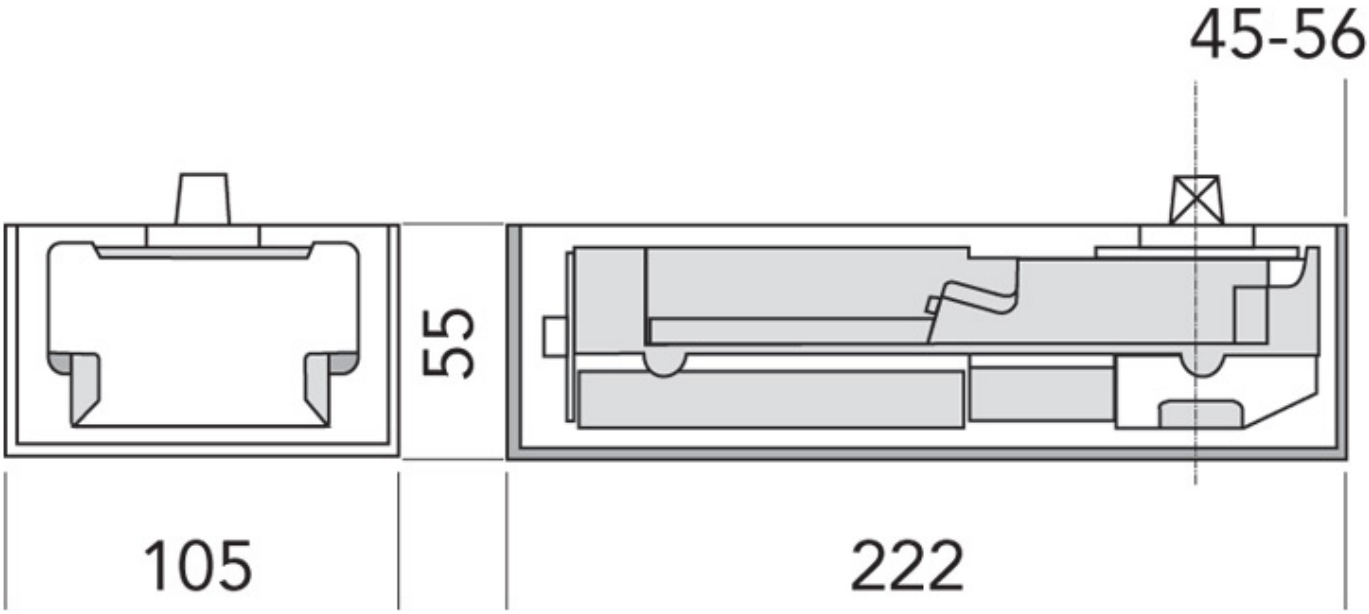
45-56
55
105
222