PIVOT INFÉRIEUR À BILLES À SOUDER

COMBI ARIALDO

Pivot inférieur à souder
- Finition zinguée bichromatée
- Pivotement sur roulement à billes conique
- Graisseur
- Conditionnement une pièce
- Joint d'étanchéité
- Hauteur = 42 mm

Caractéristiques

Diametre	50

Références

Référence
1710032N

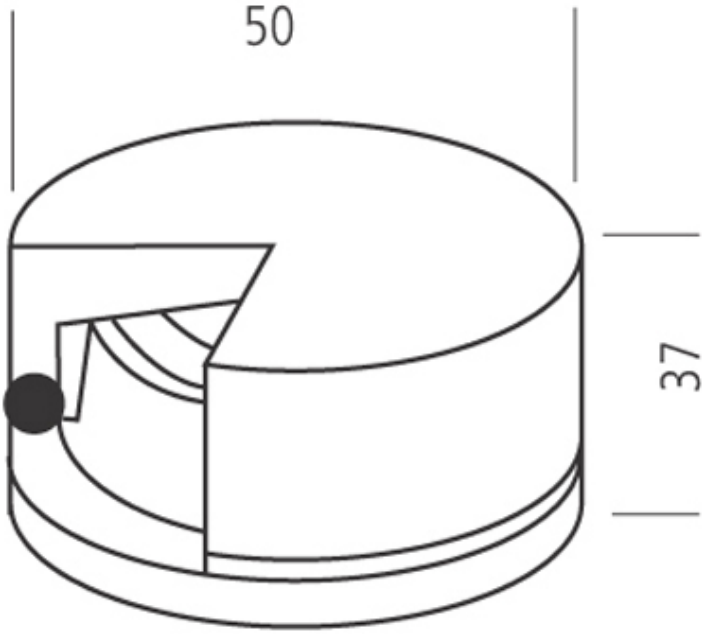
50
37