PIVOT DU HAUT DOUBLE ACTION

GEZE

Ensemble complet partie supérieure et inférieure

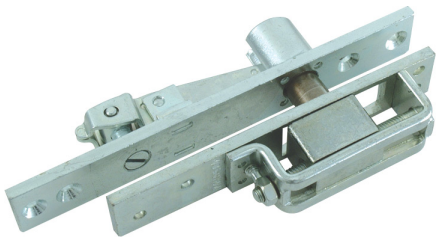

Caractéristiques

Pene	0 à 12

Références

Référence
1410240N

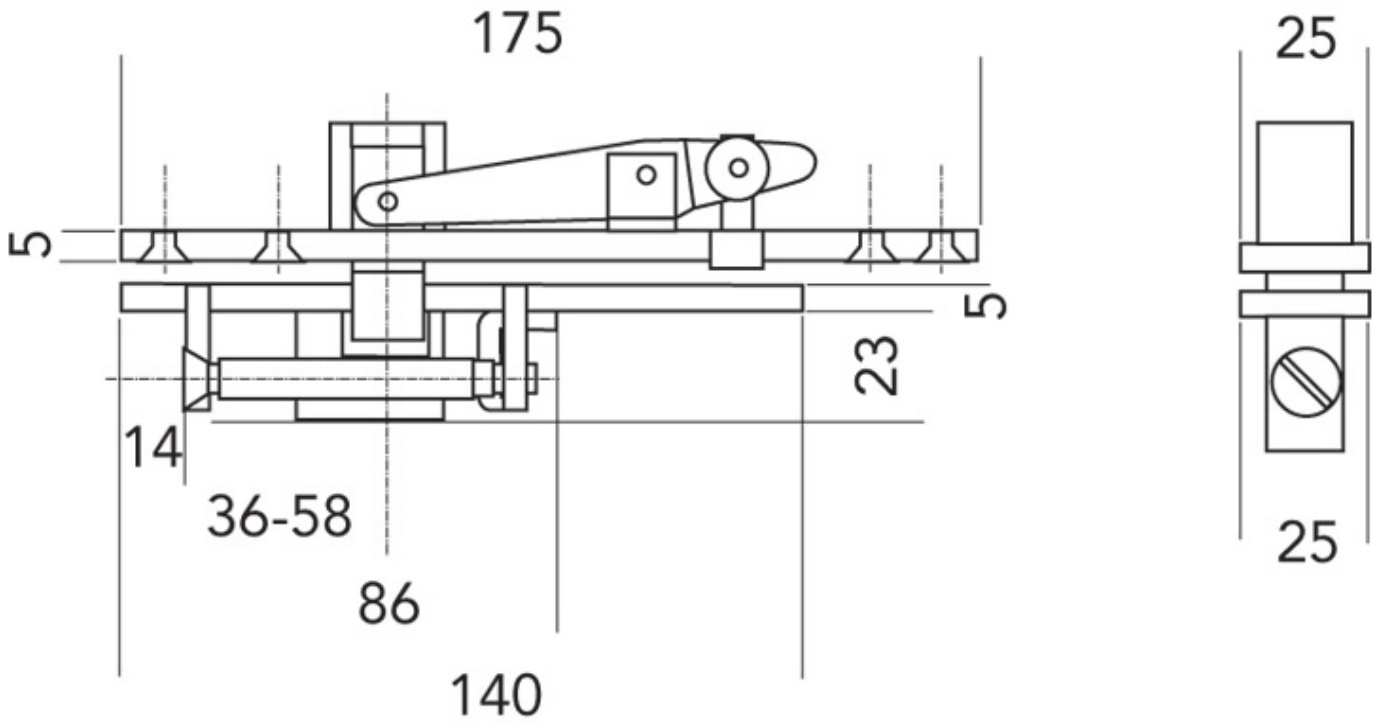
175
5
5
23
14
36-58
86
140
25
25