PÊNE DEMI-TOUR DÉCALÉ

FUHR

pour gamme de serrures Fuhr 803, 833, 835, 855GL, 856 et 859

Caractéristiques

Références

Référence	Axe
1353240N	30 mm
1353241N	35 mm

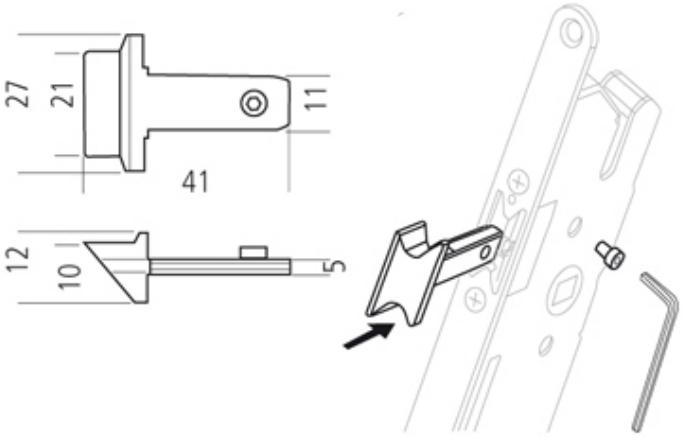
27
21
11
41
12
10
5