PAUMELLE PVC KT-V

DR. HAHN

Paumelle réglable
Fixation par vissage direct ou par boulons transversaux
Poids maxi du vantail 120 Kg (avec renfort de profil acier de 2 mm)
Réglage horizontal +/- 5 mm
Réglage en hauteur + 5 mm
Réglage de la compression d'étanchéité +/- 0,5 mm

Caractéristiques

Embase	22
Fixation	Directe
Recouvrement	18 - 23
Teinte	Blanc 9016

Références

Référence
1114058N

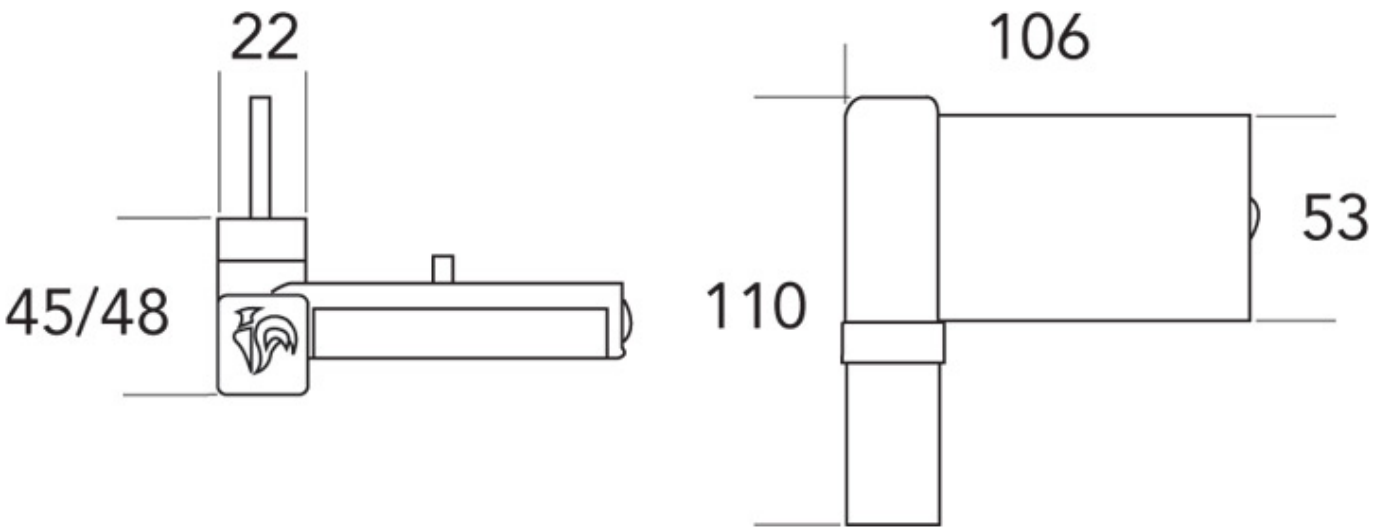
22
45/48
106
53
110