PAUMELLE OB GALIPLUS 2

FAPIM

Paire de paumelle pour mécanisme oscillo-battant. Portée 130kg

Gamme : GALIPLUS 2

Aspect :
Mat = 25 % (+/-5) de brillance
Satiné = 70 % (+/-5) de brillance
Brillant = 80-95 % de brillance

Caractéristiques

Références

Référence	Aspect	Teinte
2110098N	Brillant	Blanc 9010
2110646N	Mat	Blanc 9016 mat
2110100N	Mat	Noir 9005
2110556N	Mat	Gris 7016
2110094N	Satiné	Argent G6

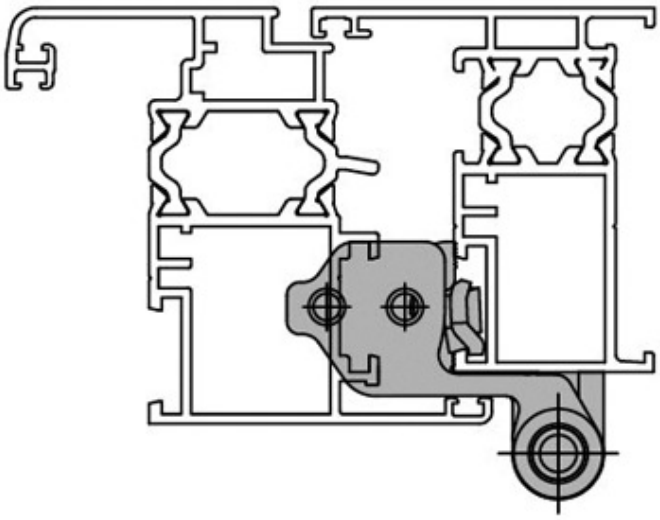

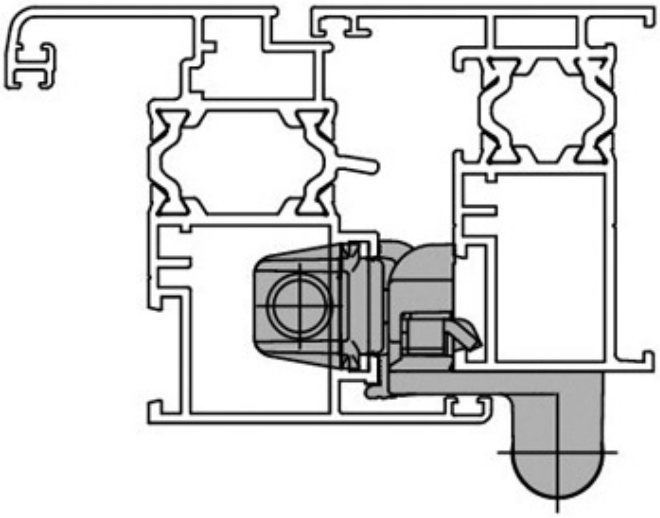

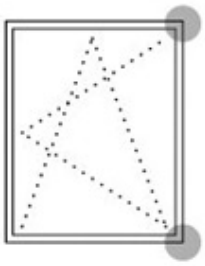

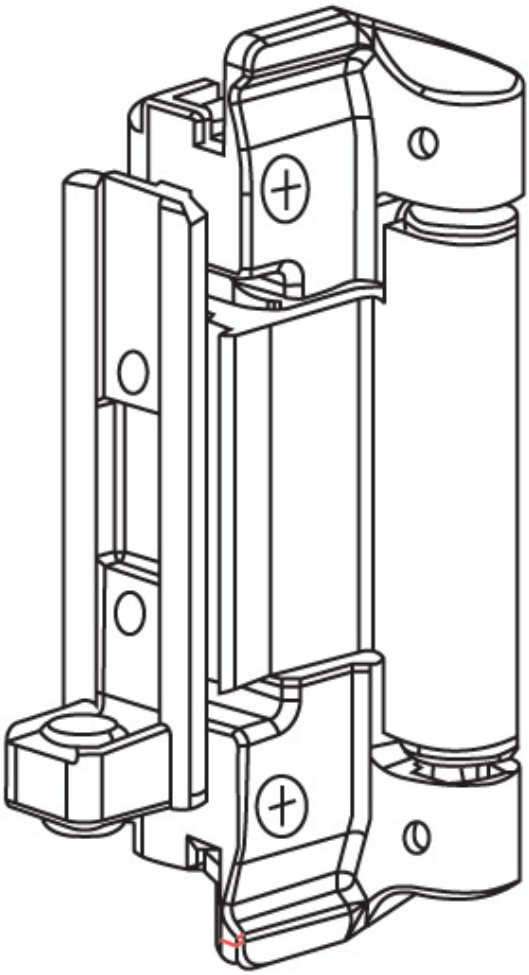

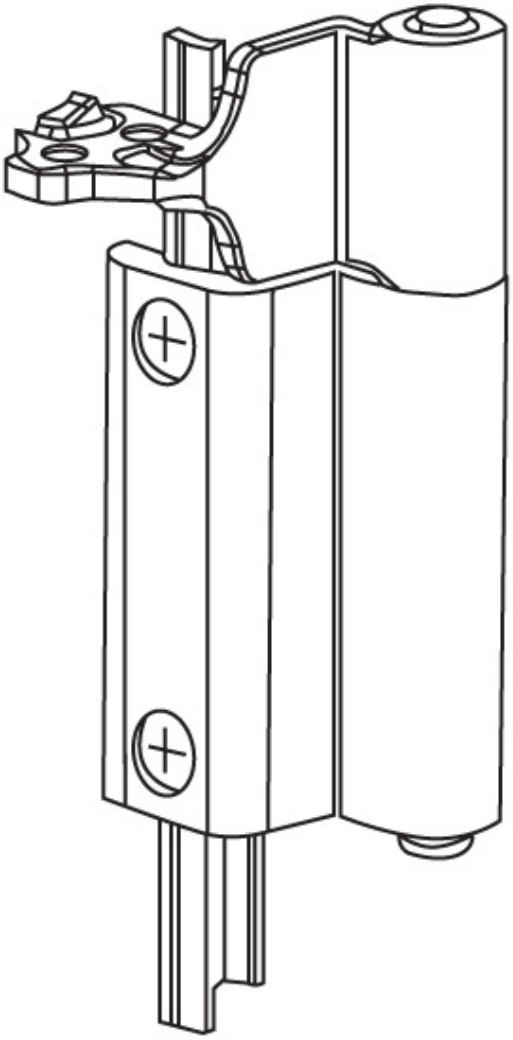

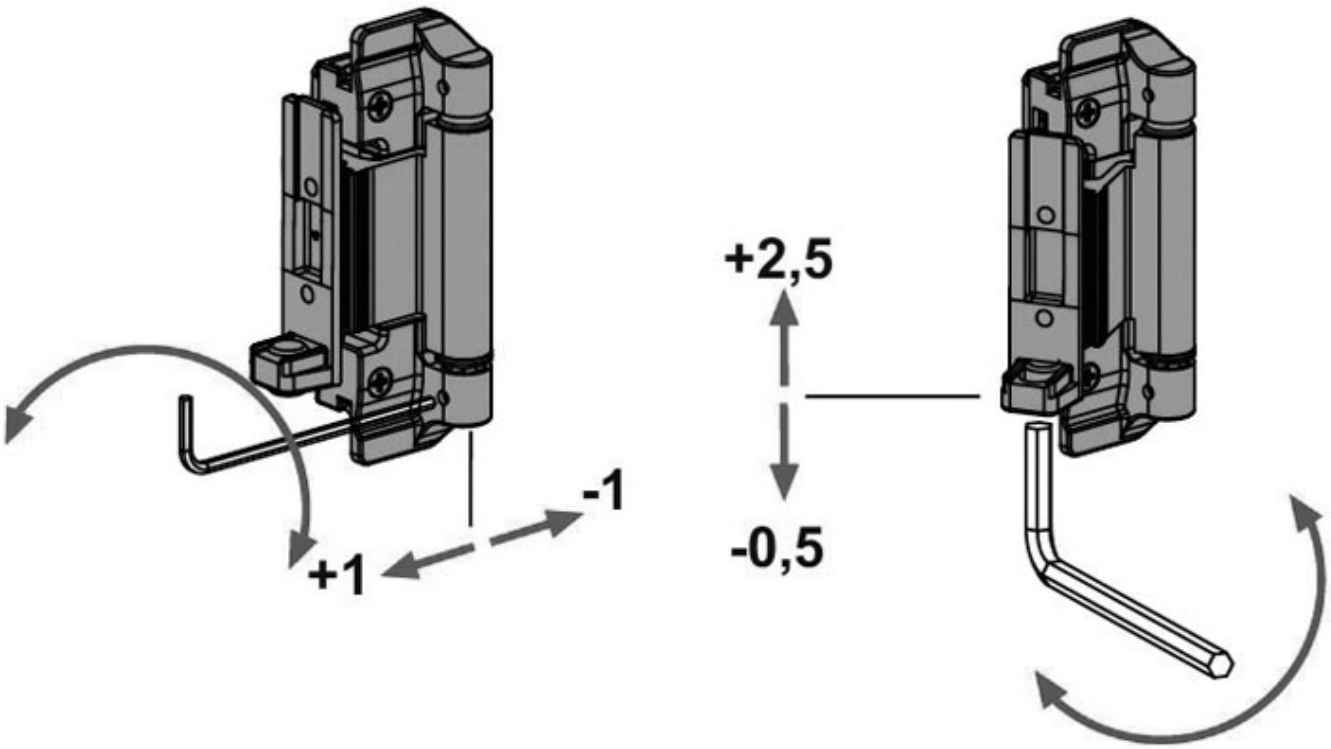
+2,5
-0,5
-1
+1