PAUMELLE 3 LAMES VELOX TOP

FAPIM

Paumelle en feuillure pour porte jusqu'à 120kg

Réglage latéral : -1/+1
Sécurité anti-effraction

Sélectionnez le bon article grâce au REPÈRE PROFIL dans le document "Adaptation suivant profil"

Aspect :
Mat = 25 % (+/-5) de brillance
Satiné = 70 % (+/-5) de brillance
Brillant = 80-95 % de brillance

Caractéristiques

Gorge	19.5 x 25

Références

Référence	Aspect	Jeu	Repère profil	Teinte
1109351N	Brillant	17 mm	VEL001	Blanc 9010
1109352N	Brillant	17 mm	VEL001	Blanc 9016
1109356N	Brillant	15 mm	VEL008	Blanc 9016
1109564N	Brillant	19 mm	VEL007	Noir 9005
1109353N	Mat	17 mm	VEL001	Noir 9005
1109501N	Mat	17 mm	VEL001	Gris 7016
1109357N	Mat	15 mm	VEL008	Noir 9005
1109566N	Mat	19 mm	VEL007	Gris 7016
1109349N	Satiné	17 mm	VEL001	Argent G6
1109354N	Satiné	15 mm	VEL008	Argent G6
1109562N	Satiné	19 mm	VEL007	Argent G6

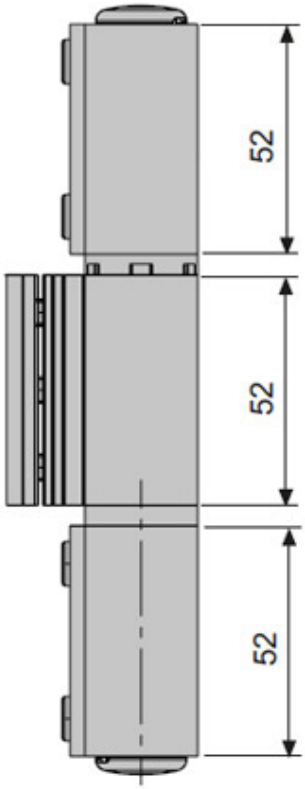
52
52
52

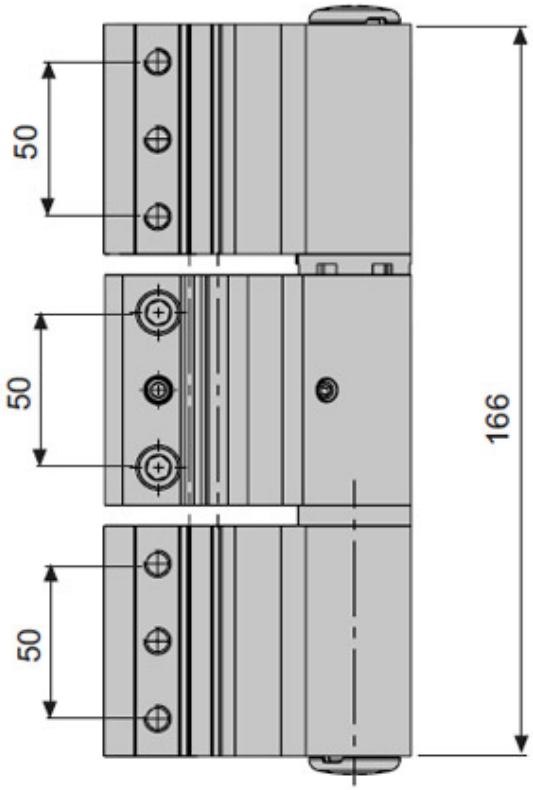
50
50
50
166

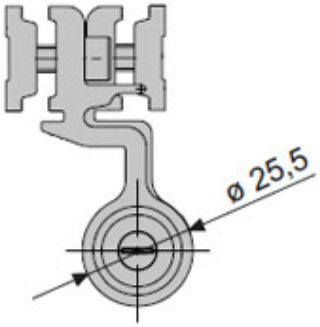
ø 25,5