MODULE EXTÉRIEUR POUR FLUID EXIT

JPM

Le module EN5000, compatible avec la barre anti-panique Fluid, a une haute résistance anti-vandalisme. Il est disponible en béquille ou bouton, réversible, et offre différentes options.
S'associe avec tout modèle de fermeture anti-panique FLUID, côté extérieur, avec différentes fonctions.

• Haute résistance contre l'effraction.
• Bonne préhension de la poignée.
• Versions béquille et bouton disponibles.
• Fonction clé prisonnière.
• Simple dans sa mise en oeuvre, sa pose et sa maintenance.

Caractéristiques techniques :

• Compatibles avec les fermetures anti-panique Fluid.
• Résistance anti-vandalisme pour les modèles à béquille ou bouton débrayable.
• Fonction « clé prisonnière » possible, obligeant au reverrouillage avant retrait de la clé (le choix de cette fonction se fait à l'installation).
• Réversible pour portes à droite et à gauche.
• Installation facile : avec demi-cylindre à Profil Européen standard de 40 mm pour porte de toute épaisseur (cylindre à commander séparément).
• Nouveau design de béquille :
  - haute résistance au vandalisme.
  - meilleure préhension.
• Pour tout type de porte : bois, métal, PVC, aluminium.
• Pour les portes de 55mm maximum d'épaisseur.

Caractéristiques

Références

Référence	Couleur	Version
9140066N	Argent	Béquille
9140068N	Argent	Bouton
9140065N	Noir	Béquille
9140067N	Noir	Bouton

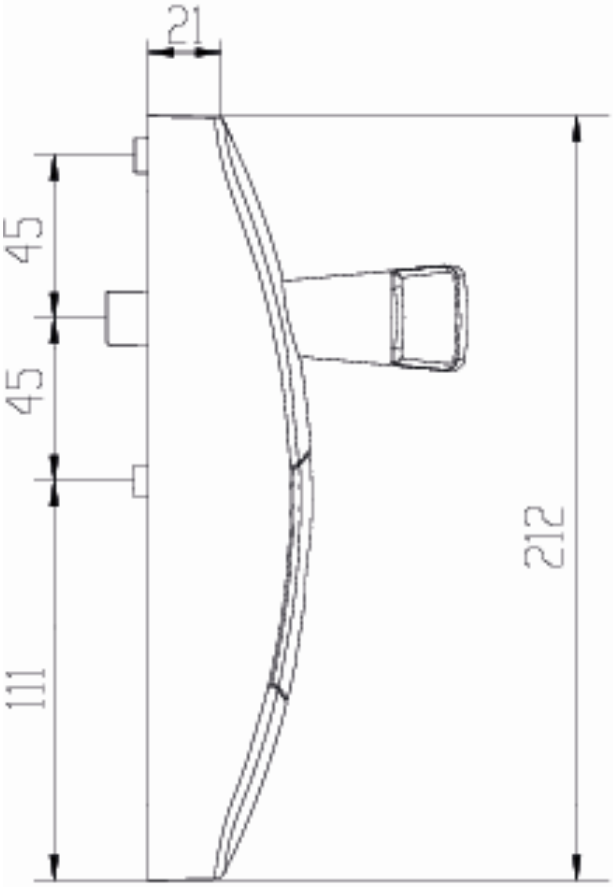
21
45
45
111
212

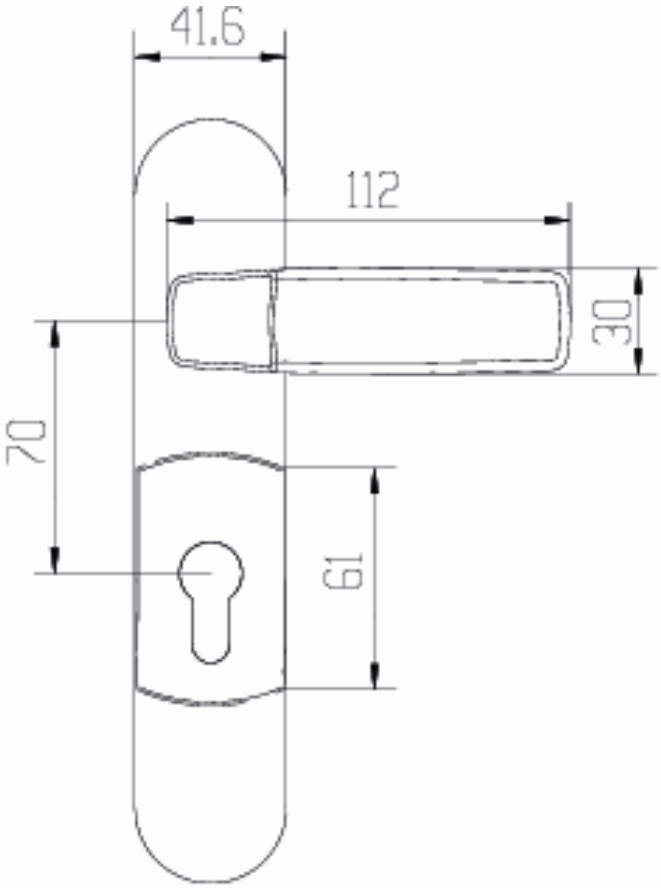
41.6
112
30
70
61

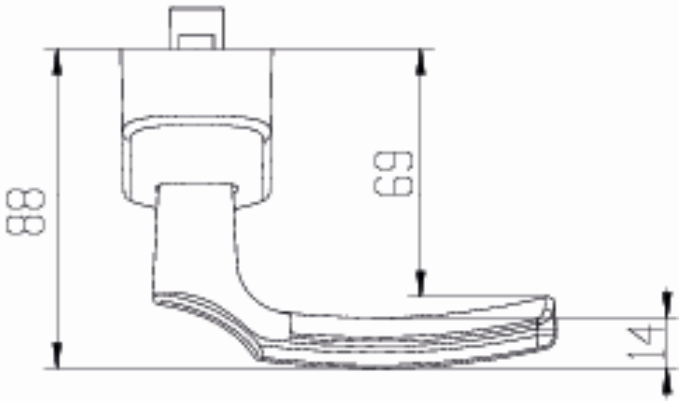
88
69
14

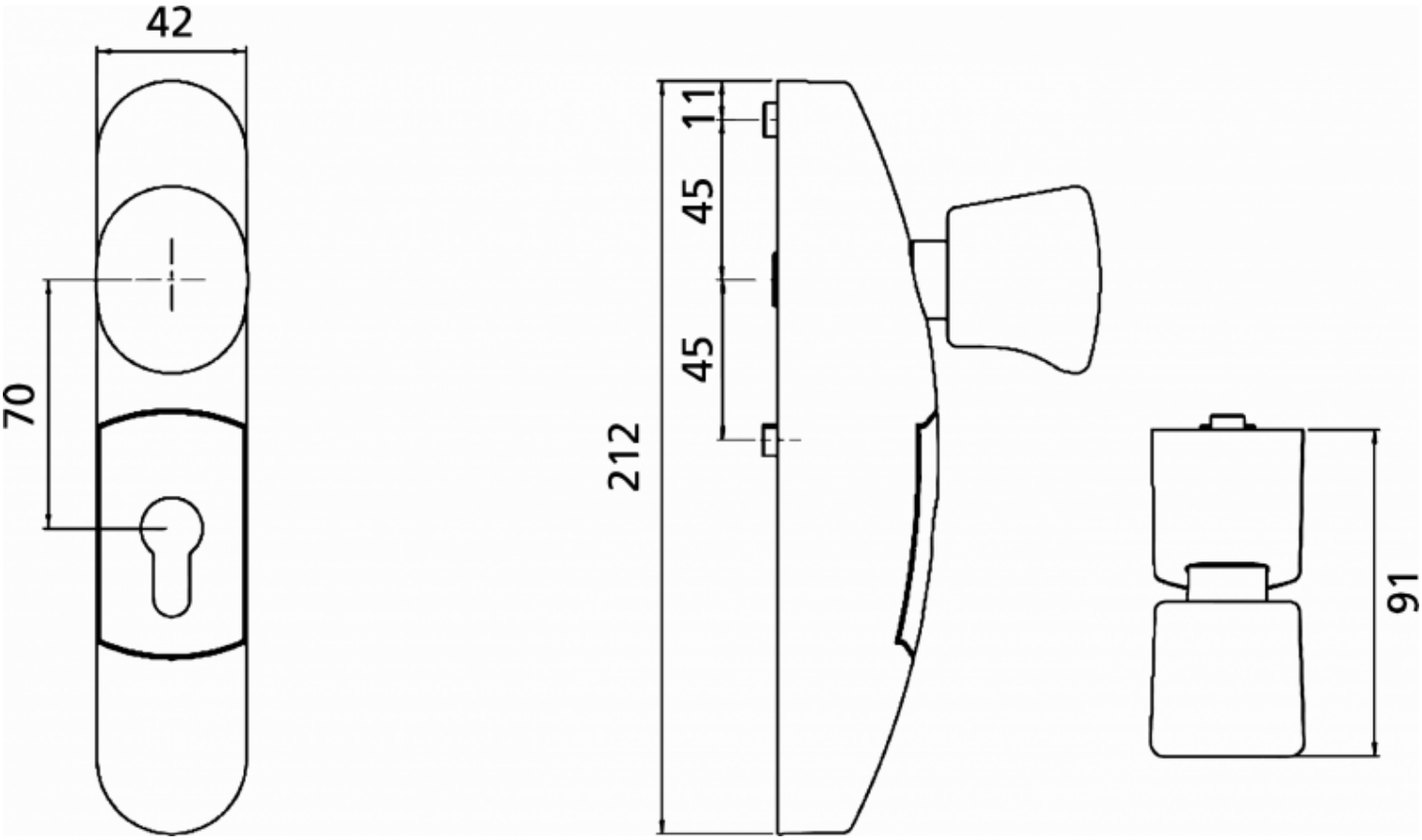
42
70
212
11
45
45
91