MANOEUVRE OLTRE POMMEAU POUR CYLINDRE

FAPIM

Manoeuvre béquille extérieure condamnable par cylindre
Cylindre non livré

Caractéristiques

Références

Référence	Teinte	Aspect
1362681N	Argent G6	Satiné
1362682N	Blanc 9010	Brillant
1362683N	Blanc 9016	Brillant
1362832N	Blanc 9016	Mat
1362925N	Helium NJ	Brillant
1362684N	Noir 9005	Mat

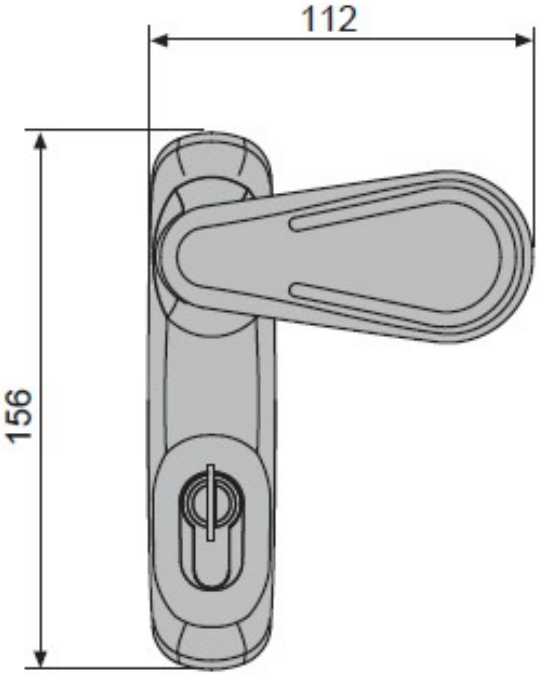
112
156

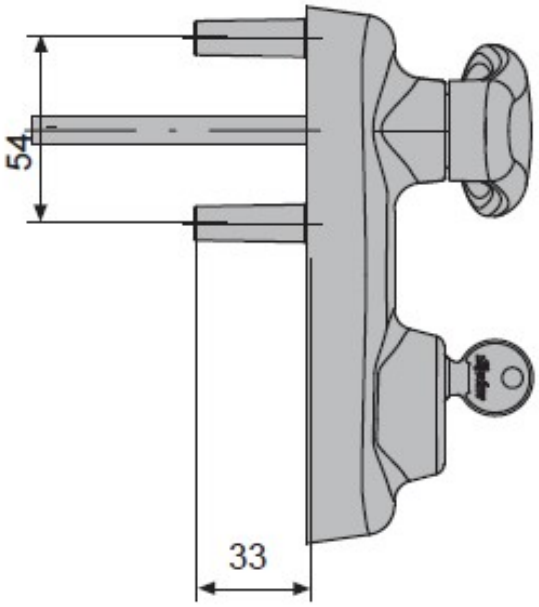
54
33

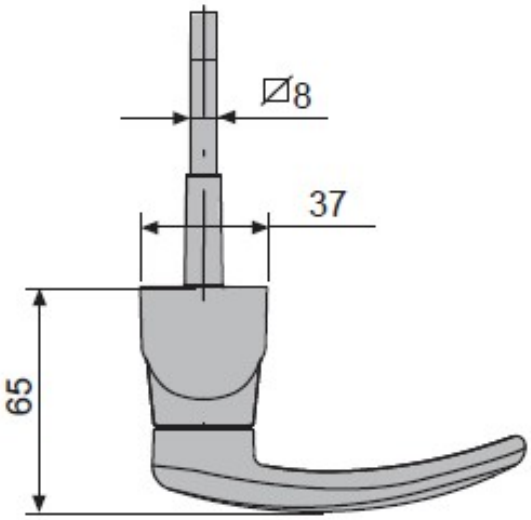
∅8
37
65

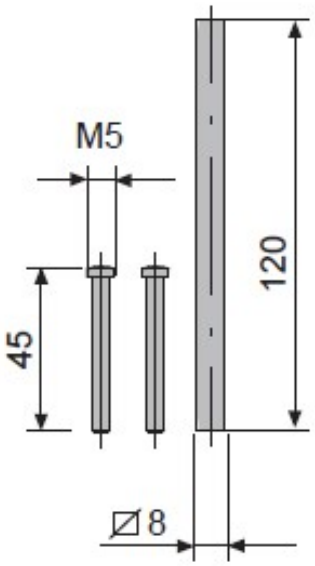
M5
120
45
∅8