MANOEUVRE OLTRE BOUTON FIXE

FAPIM

Manoeuvre extérieure avec clé prisonnière mais avec la possibilité de rendre la clé libre.
Bouton de tirage rotatif
Livré avec cylindre

Caractéristiques

Références

Référence	Teinte	Aspect
1362697N	Argent G6	Satiné
1362698N	Blanc 9010	Brillant
1362699N	Blanc 9016	Brillant
1362837N	Blanc 9016	Mat
1362929N	Helium NJ	Brillant
1362700N	Noir 9005	Mat

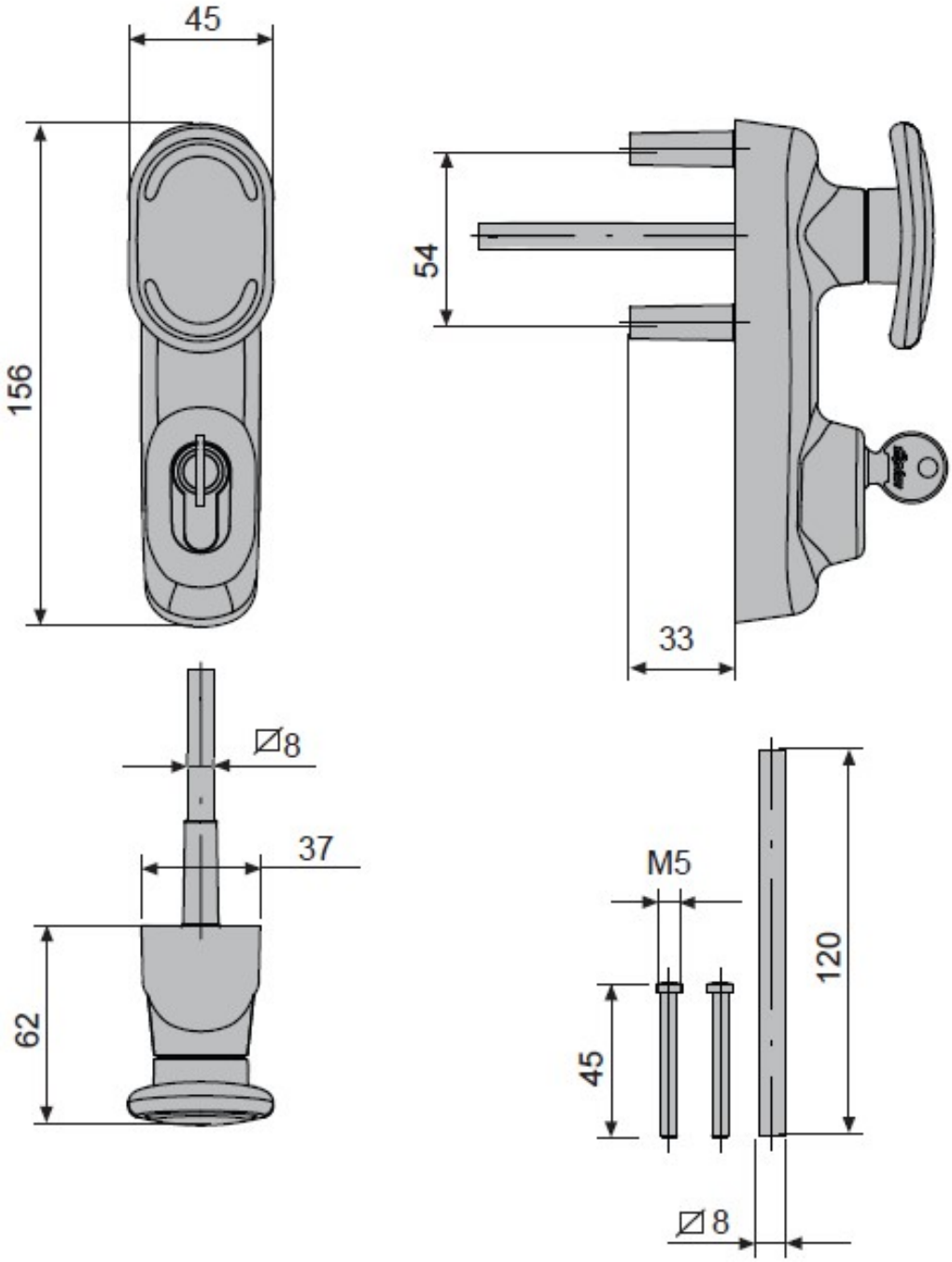
45
156
54
33
∅8
37
62
M5
120
45
∅8