KIT SUPPORT DROIT DIVA XIV INOX

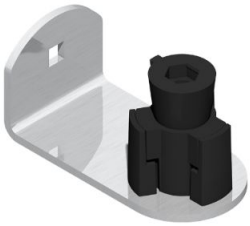

CROISEE DS

Kit principal supports droits comprenant :
. 2 supports
. 1 jeux de bagues pour tube Ø35
. 1 jeux de bagues pour tube Ø40

Caractéristiques

Modele	Kit principal

Références

Référence	Materiau
1211240N	Inox 304
1211245N	Inox 316

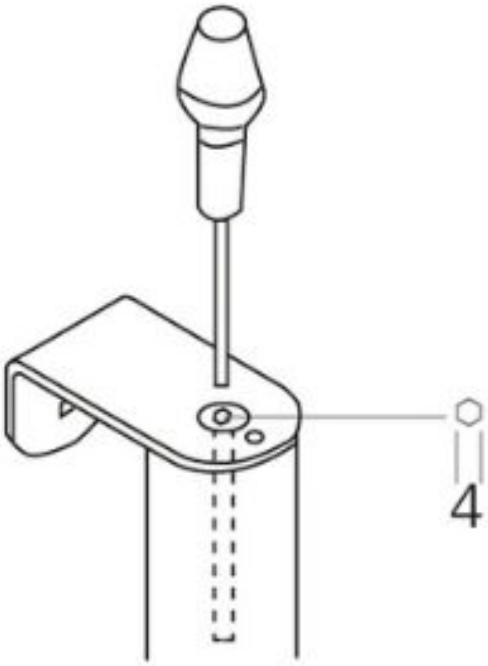
4