KIT OB INVERSÉ GALIPLUS 2

FAPIM

Kit de base sans entraîneur pour mécanisme Oscillo-Battant comprenant :

- 1 compas
- 1 renvoi d'angle haut avec dispositif anti fausse manoeuvre
- 1 verrouilleur bas
- 2 gâches rouleau
- 1 renvoi d'angle inférieur
- 1 cale de jeu
- 1 gâche pivot

Gamme : GALIPLUS 2

Caractéristiques

Références

Référence	Largeur
2110311N	402 - 750
2110313N	562-1200
2110314N	815-1700

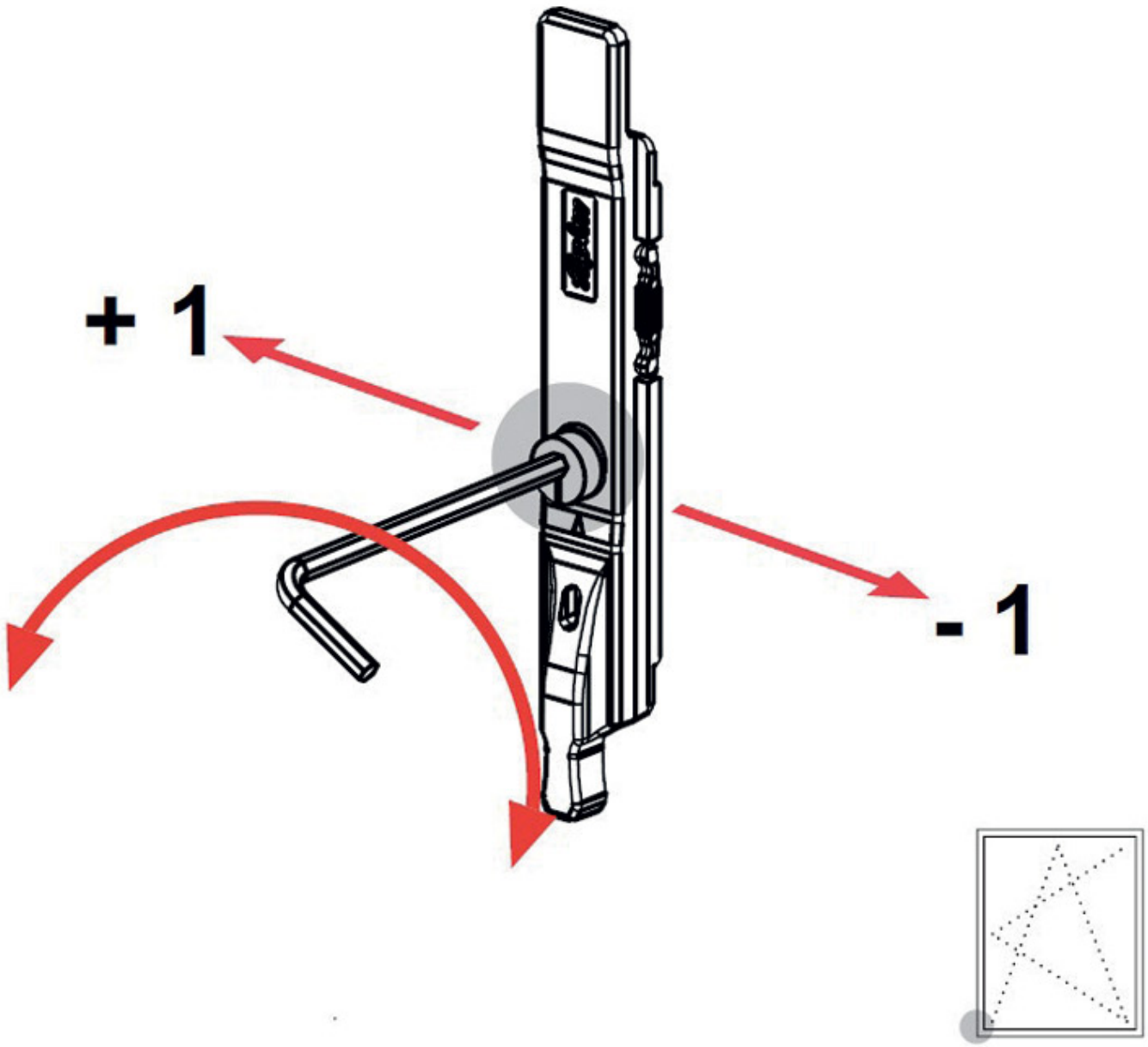
+ 1
- 1

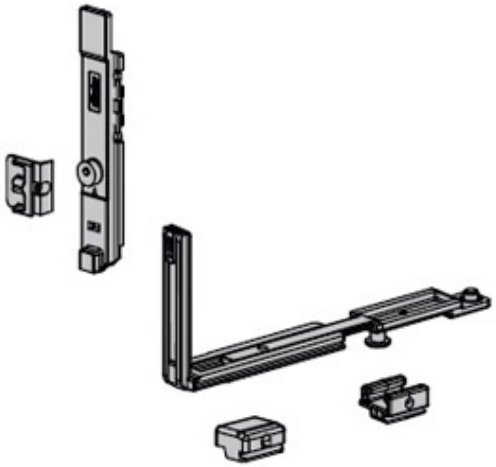

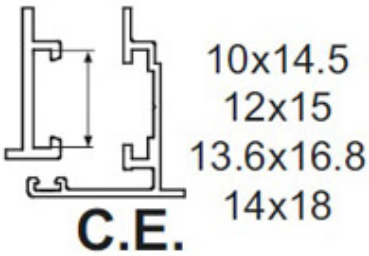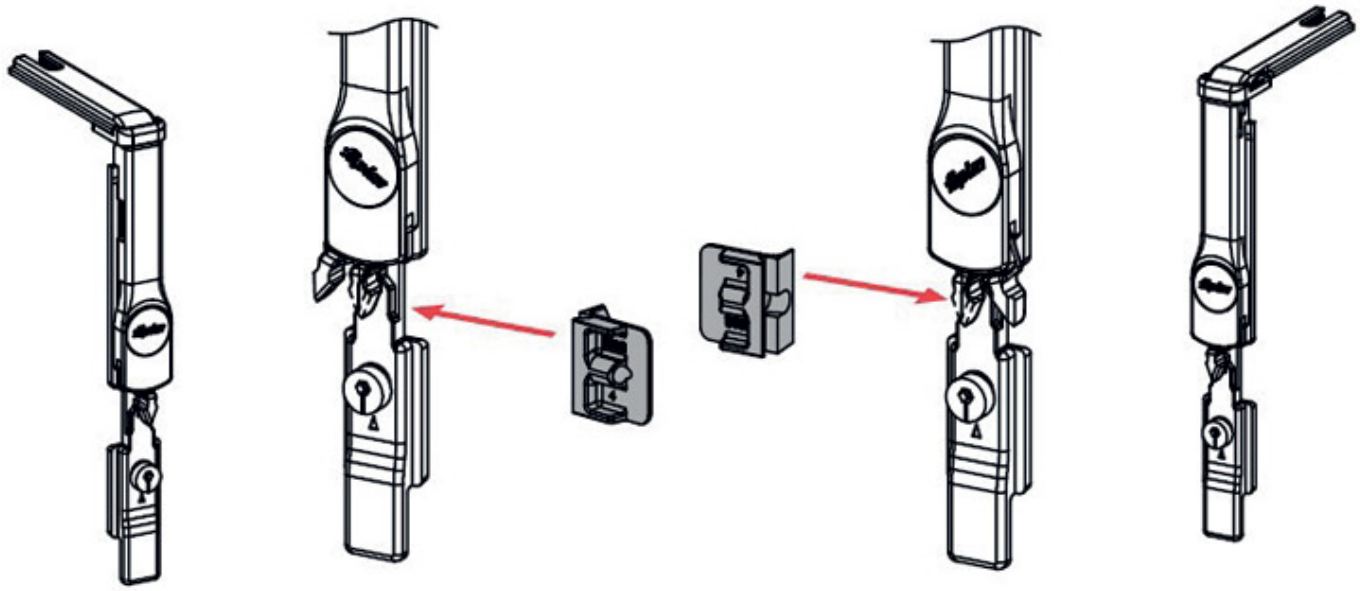
10x14.5
12x15
13.6x16.8
14x18
C.E.