KIT OB GALICUBE

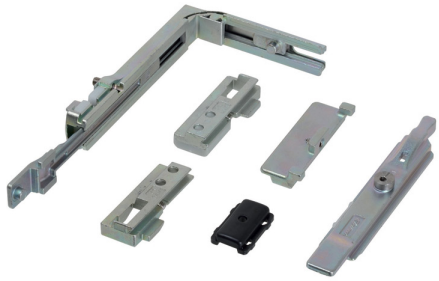

FAPIM

Kit de base sans entraîneur pour mécanisme Oscillo-Battant comprenant :

- 1 renvoi d'angle haut avec dispositif anti fausse manoeuvre
- 1 verrouilleur bas
- 1 gâche supérieure
- 1 gâche inférieure avec plaque nylon pour cale de jeu et fonction gabarit pour le positionnement de la gâche latéral
- 1 cale de jeu
- 1 gâche latéral

Gamme : GALICUBE ; MAGICUBE

Références

Référence
2110485N

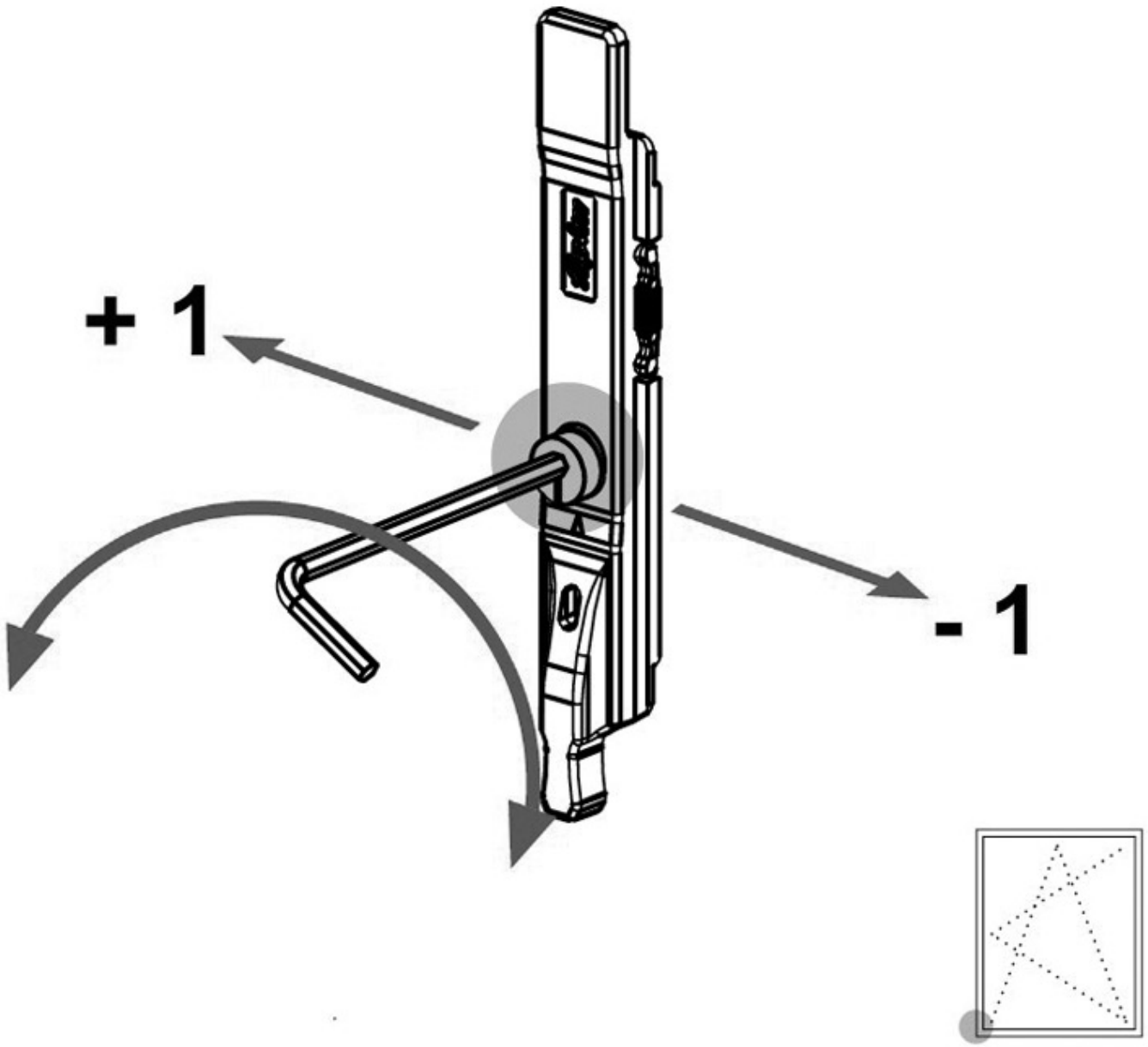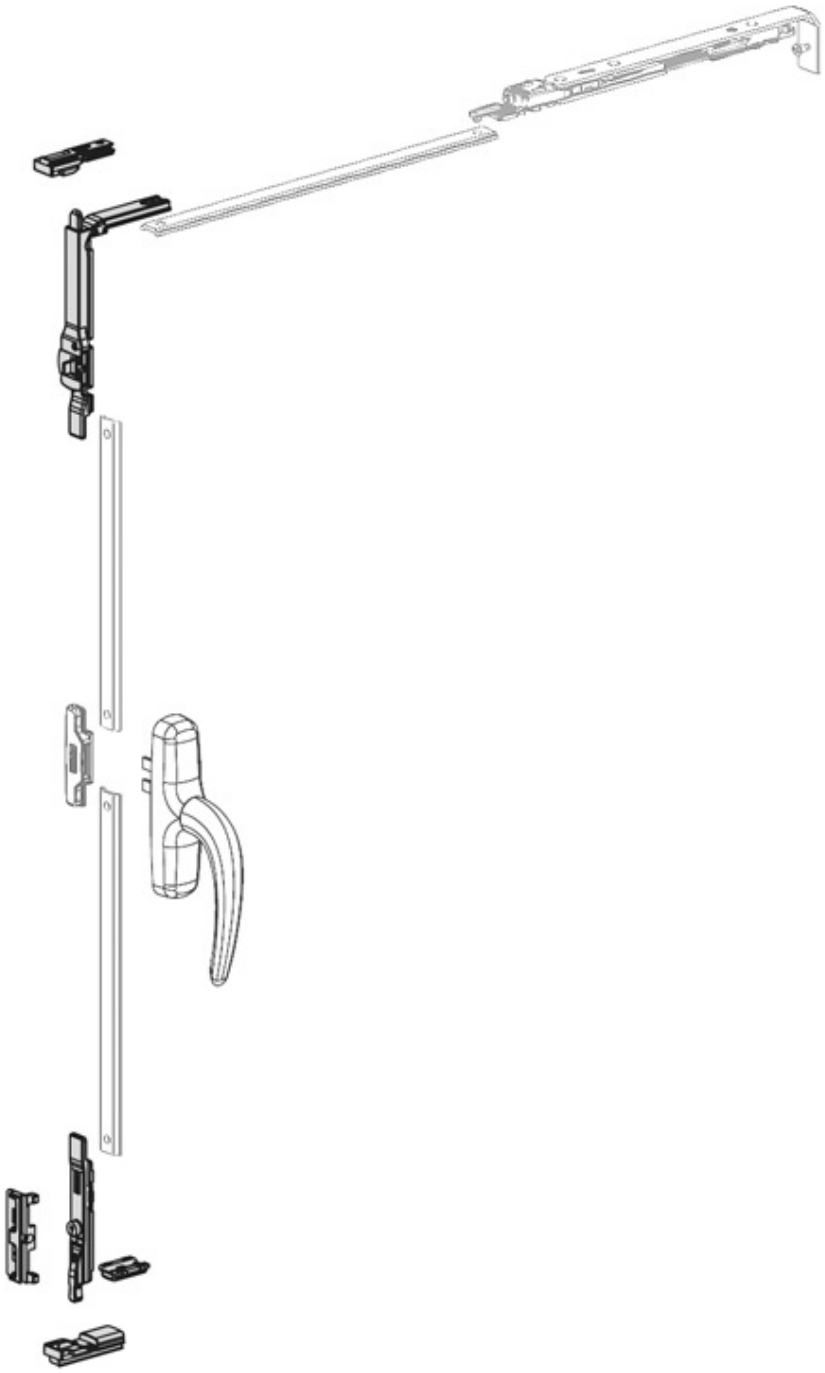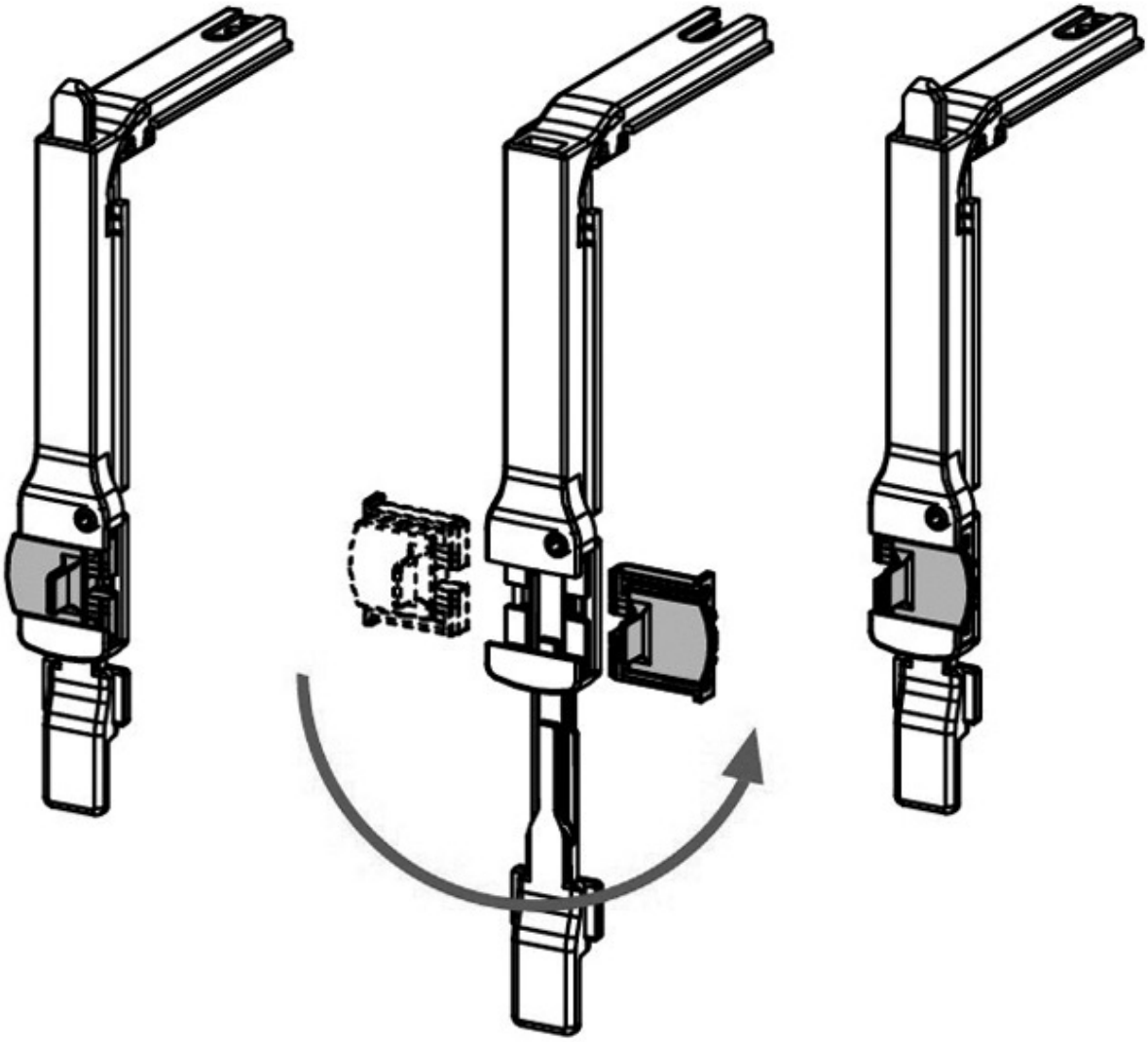
+ 1
- 1