KIT OB GALICUBE 2 VANTAUX

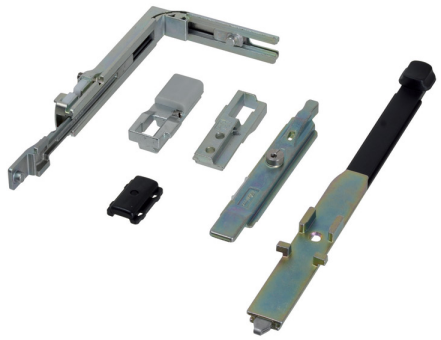

FAPIM

Kit de base sans entraîneur pour mécanisme Oscillo-Battant GALICUBE comprenant :

- 1 renvoi d'angle haut avec dispositif anti fausse manoeuvre
- 1 verrouilleur bas
- 1 gâche supérieure
- 1 gâche inférieure avec plaque nylon pour cale de jeu
- 1 cale de jeu
- 1 verrou de semi-fixe

Gamme : GALICUBE ; MAGICUBE

Références

Référence
2110486N

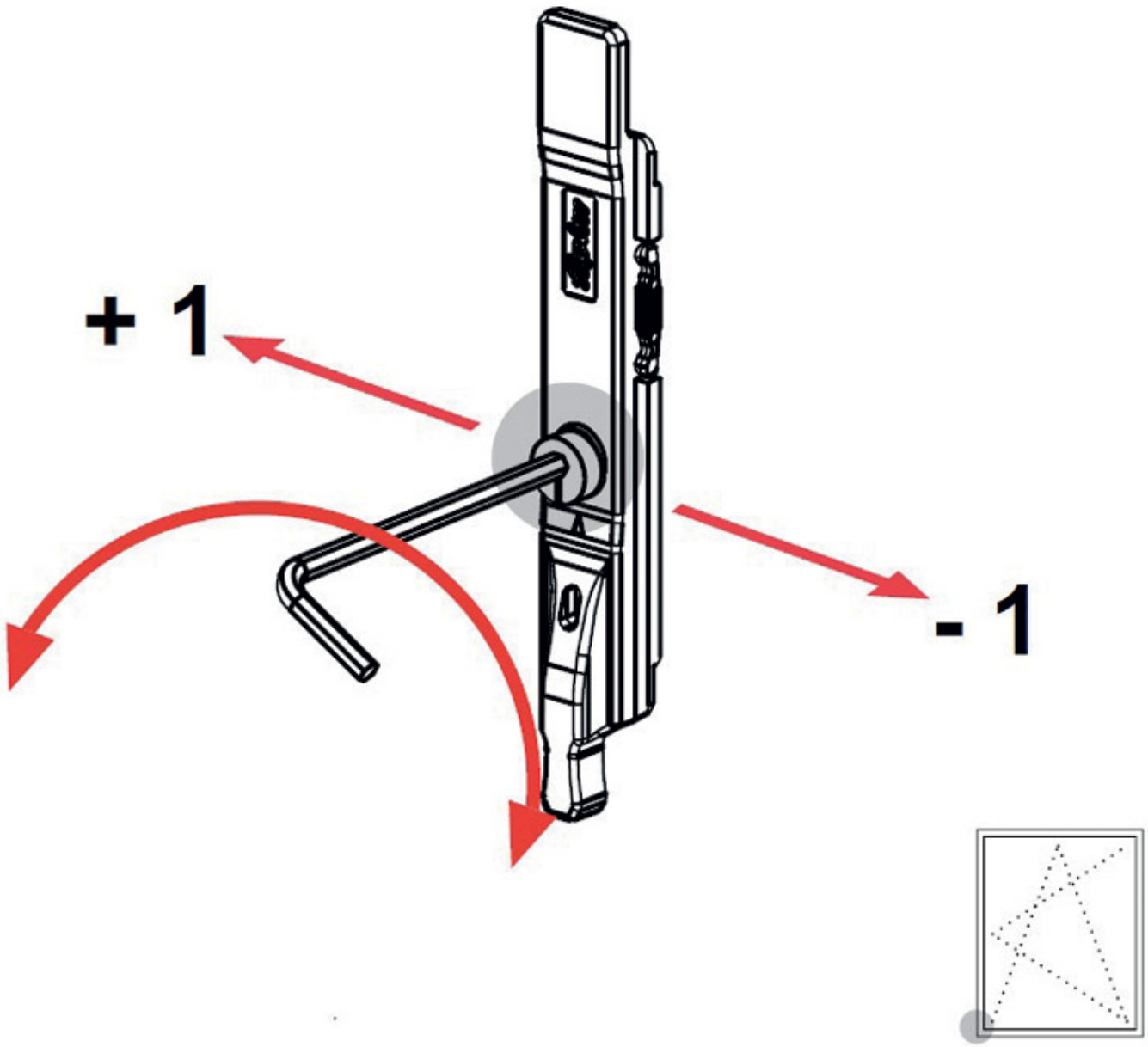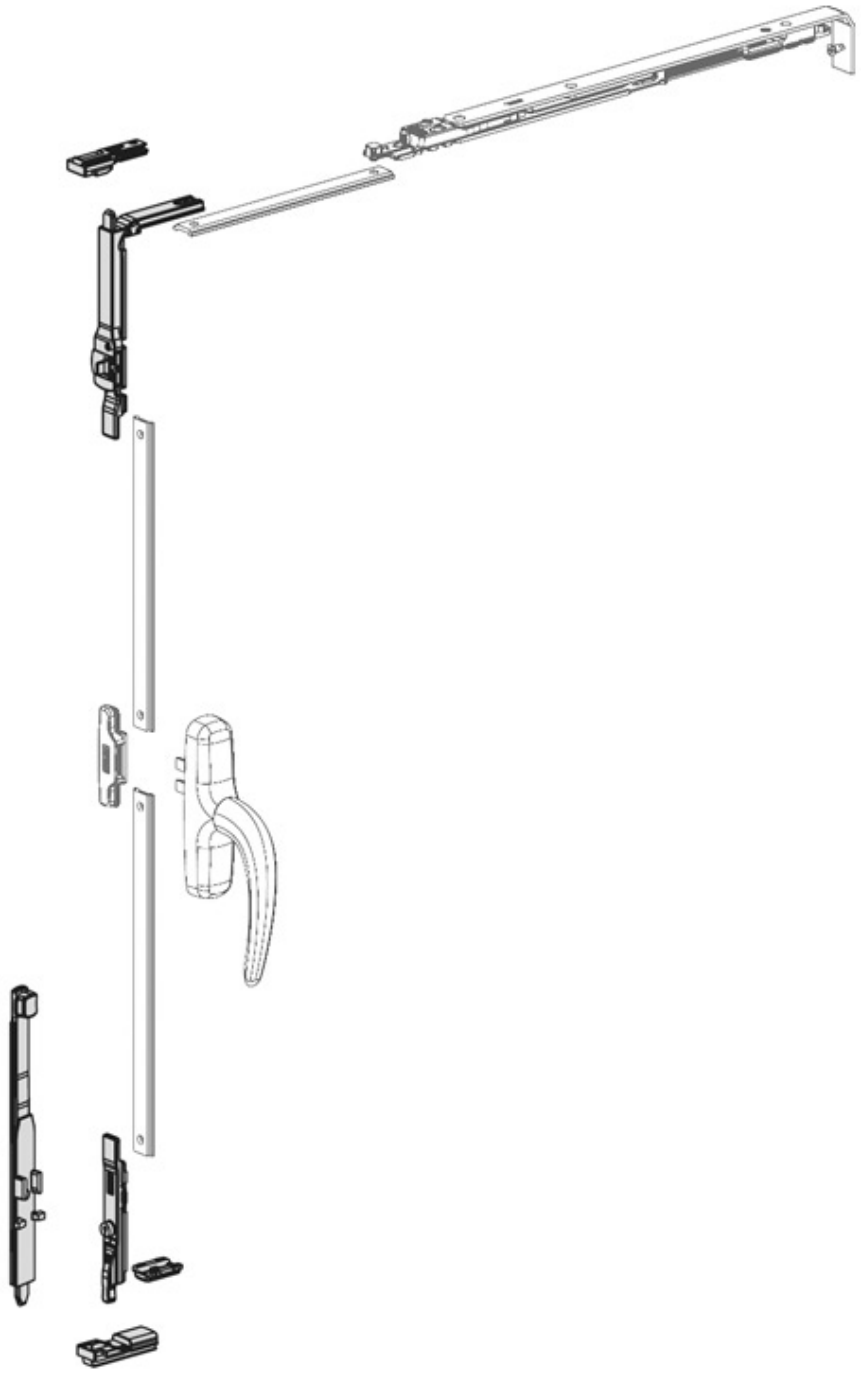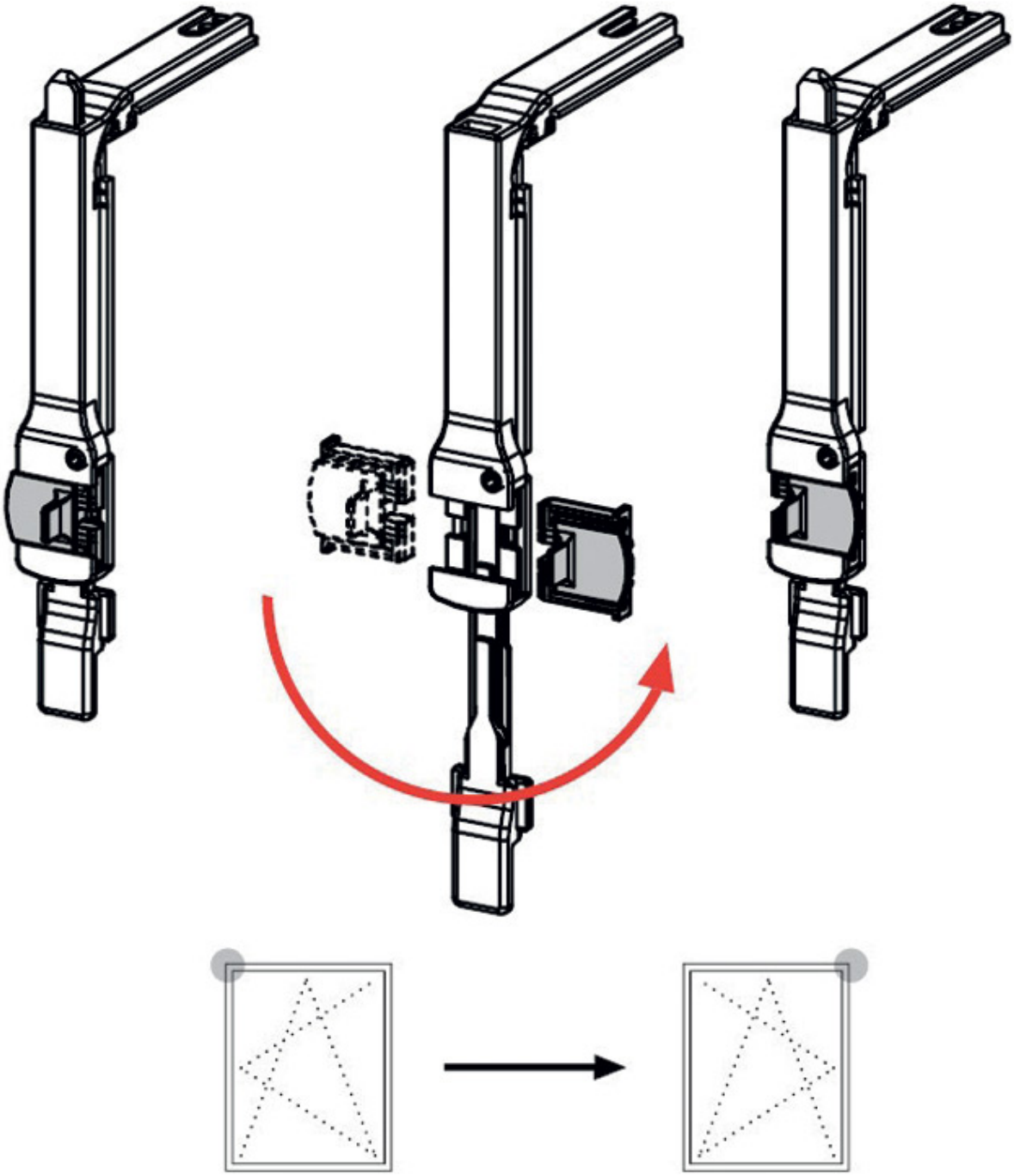
+ 1
- 1