KIT CRÉMONE SFX

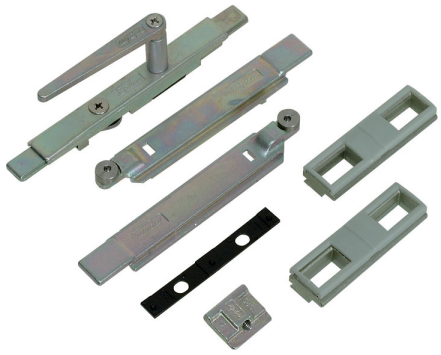

FAPIM

Kit de fermeture pour ouvrant semi-fixe comprenant :

- 1 point haut
- 1 point bas
- 1 boitier central de manoeuvre
- 2 gâches sortie de tringle à clamer

Références

Référence
2110342N

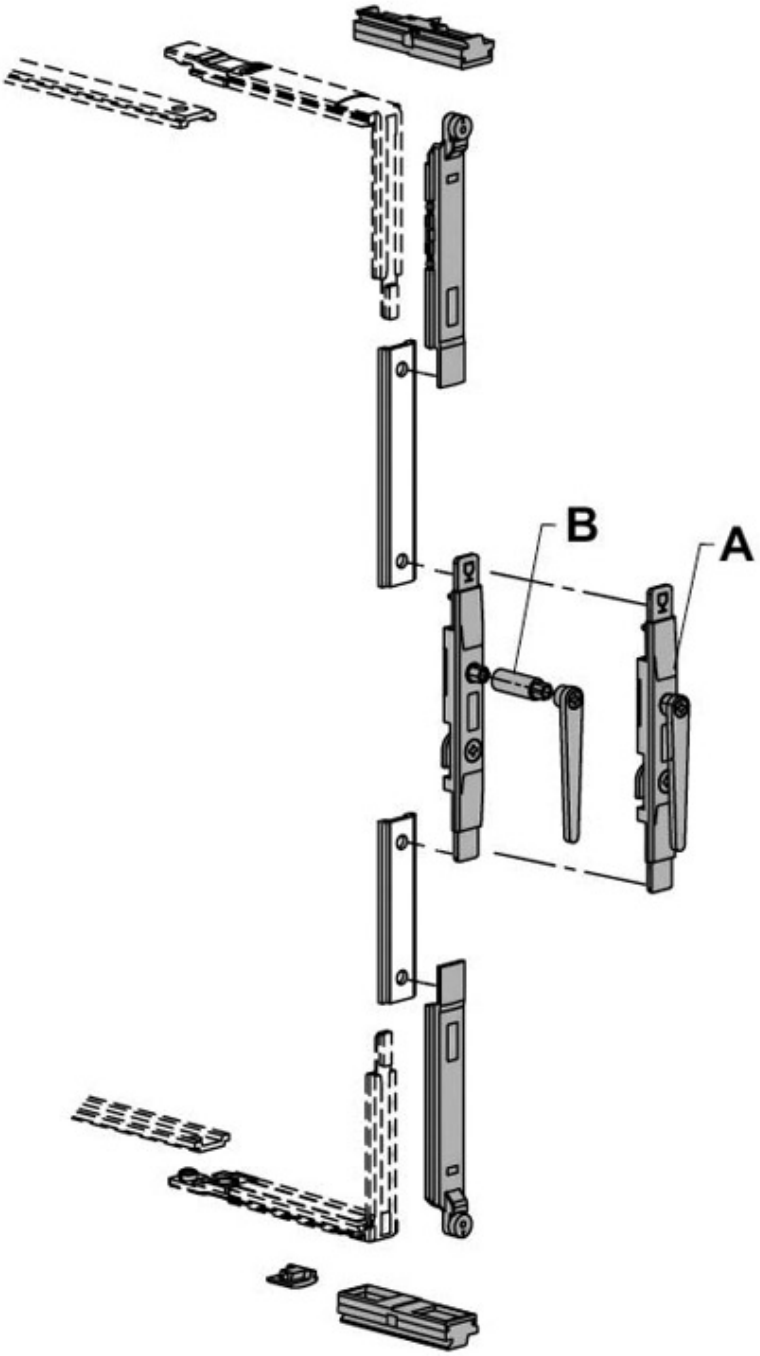
B
A

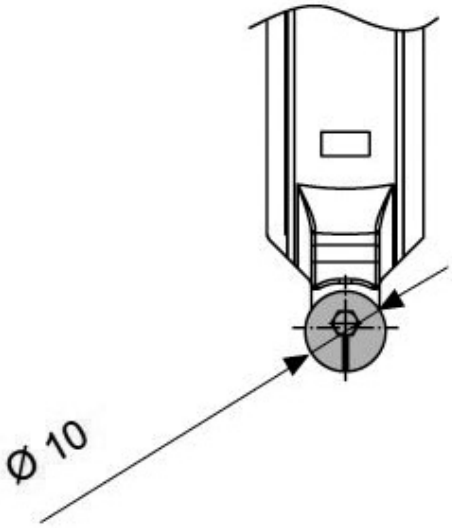
Ø 10

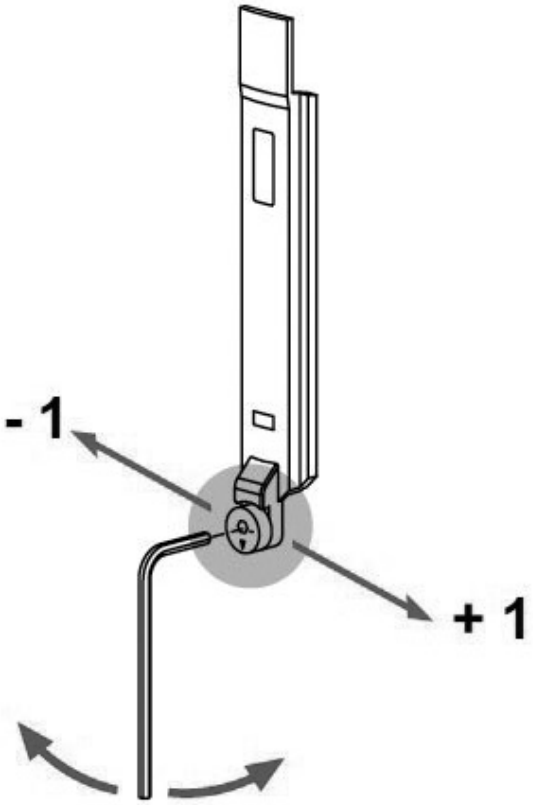
- 1
+ 1