KIT BOUTON FIXE

LOCINOX

Kit bouton rond en aluminium recommandé pour toute serrure équipé d'une gâche électrique.

Combinaisons réalisables : un côté fixe et un côté manoeuvrable, deux côtés fixes, deux côtés manoeuvrables ou un demi côté aveugle.

Pour serrure LAKQ.

Références

Référence
9104030N
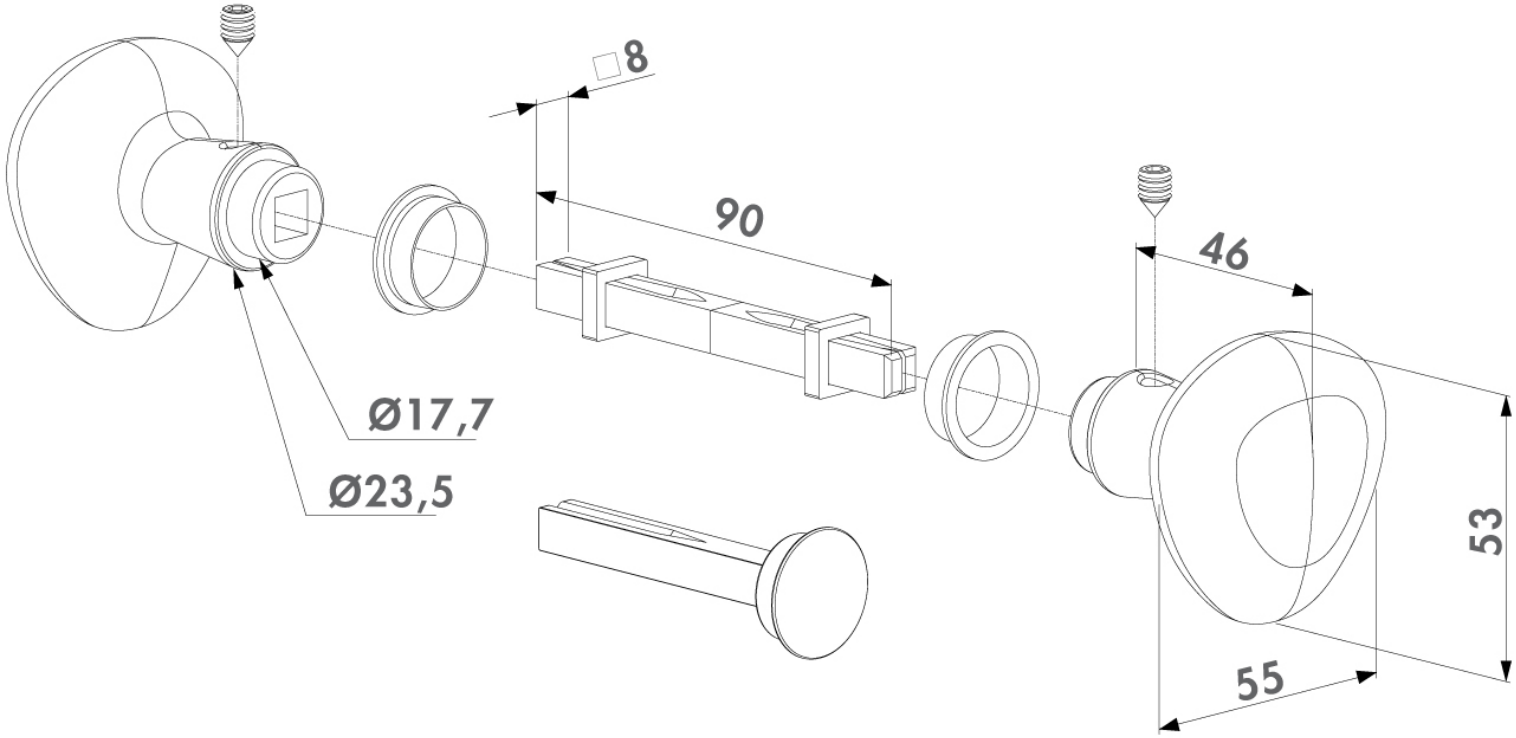
KIT BOUTON FIXE