KIT BOITIER À CHAINE SIRIUS

ULTRAFLEX

Applicable pour l'ouverture des châssis projetants, abattants, basculants et à l'italienne.
Sortie de chaîne en position centrale.
Ouverture maximum pour l'aération 4 courses : 130 - 200 - 300 - 400 mm.
Système exclusif pour une installation rapide et facile :
- Supports d'actionneurs invisibles : les supports glissent dans les fentes des actionneurs, verrouillés par des couvercles latéraux sans vis
- Le réglage manuel de la position de fermeture n'est pas nécessaire : l'arrêt en position de fermeture est régulé par une commande électronique de fin de course
- Arrêt électronique dans les positions intermédiaires en cas de surcharge
- Actionneur à double isolation électrique

Tension : 230 Vac
Absorption de courant : 0,14 A
Force : 300N
Vitesse d'ouverture et de fermeture : 7 mm/s
Indice de protection : IP40
Version SIRIUS AC : Livré(e) avec 1 câble de 1,5 m.
Version SIRIUS AC SYNCHRO : 1x2,90m câble 5 fils.
Applicable pour l'ouverture des châssis projetants, abattants, basculants et à l'italienne.

Les versions SIRIUS SYNCHRO sont équipées d'une carte de synchronisation de vitesse intégrée permettant l'installation de plusieurs actionneurs sur le même volet, évitant ainsi tout panneau de commande externe (max. 4 actionneurs + verrouillage électrique).

Caractéristiques

Références

Référence	Modele	Ouverture	Teinte
2509177N	SIRIUS AC	Extérieur	Alu
2509178N	SIRIUS AC	Extérieur	Noir 9005
2509179N	SIRIUS AC	Extérieur	Blanc 9010
2509180N	SIRIUS AC	Intérieur	Alu
2509181N	SIRIUS AC	Intérieur	Noir 9005
2509182N	SIRIUS AC	Intérieur	Blanc 9010
2509183N	SIRIUS AC SYNCHRO	Extérieur	Alu
2509184N	SIRIUS AC SYNCHRO	Extérieur	Noir 9005
2509185N	SIRIUS AC SYNCHRO	Extérieur	Blanc 9010
2509186N	SIRIUS AC SYNCHRO	Intérieur	Alu
2509187N	SIRIUS AC SYNCHRO	Intérieur	Noir 9005
2509188N	SIRIUS AC SYNCHRO	Intérieur	Blanc 9010

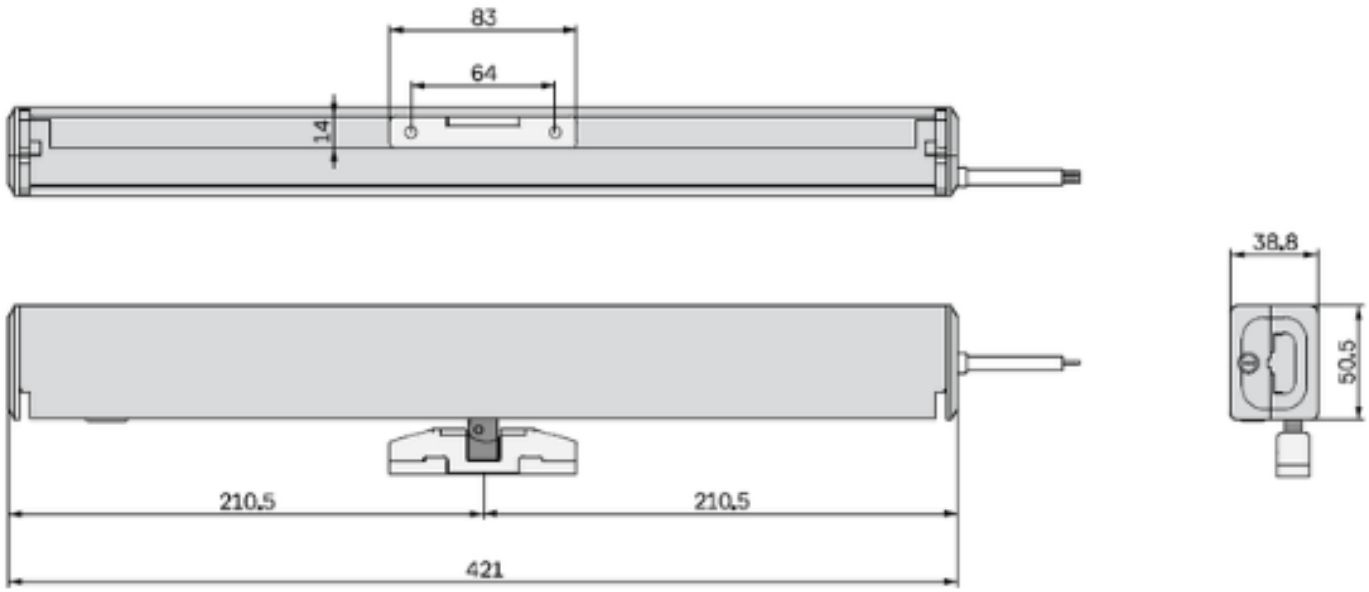
83
64
14
38,8
50,5
210,5
210,5
421