JOINT HS PORTAL

SIEGENIA

Joint d'étanchéité

Longueur en mètre

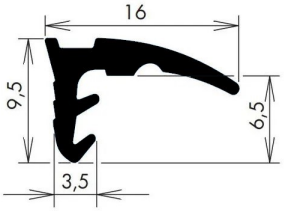

HH0134-01

Caractéristiques

Références

Référence	Joint	Longueur	Repère	Siegenia
2210092N	Bas + vertical	17.5	HH0134-02	PDPB0030
2210275N	Bas + vertical	100	HH0134-02	PDPB0040
2210096N	Battement	50	HH0134-04	PDPB0110
2210277N	Battement	2.7	HH0134-06	900253
2210094N	Haut	100	HH0134-01	PDPB0090
2210276N	Haut	6.8	HH0134-01	PDPB0100

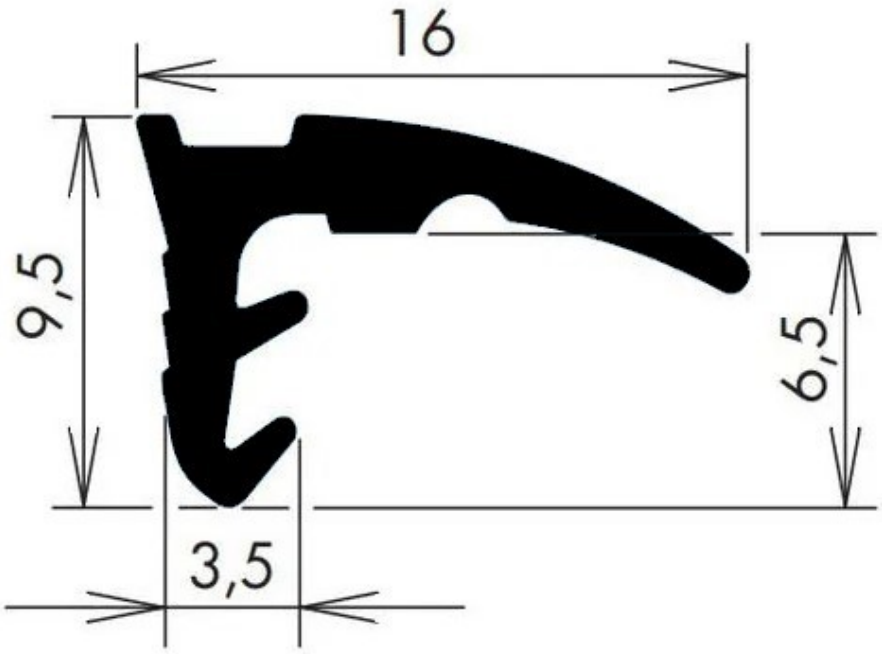

HH0134-01

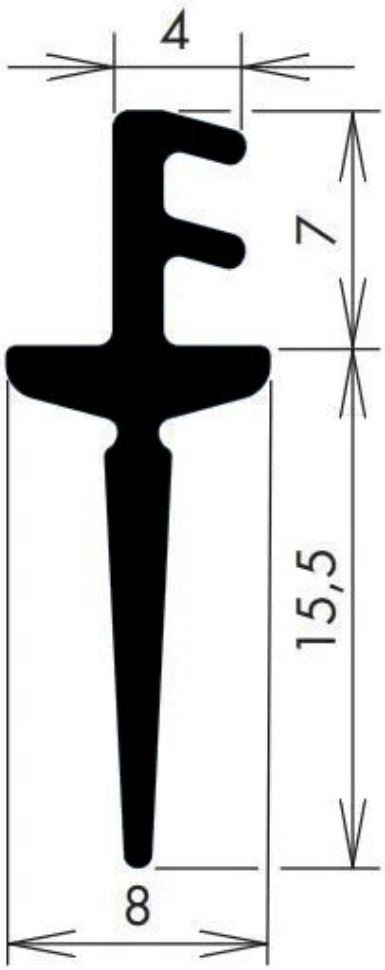

HH0134-04

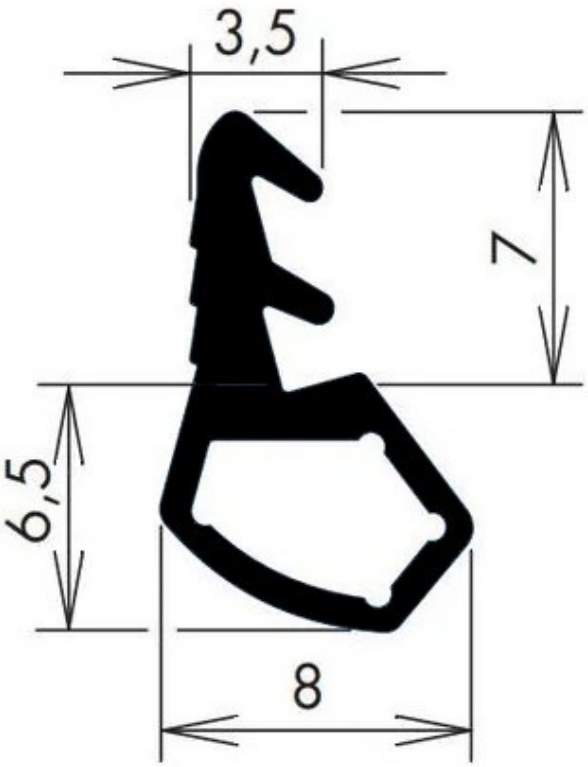

HH0134-02

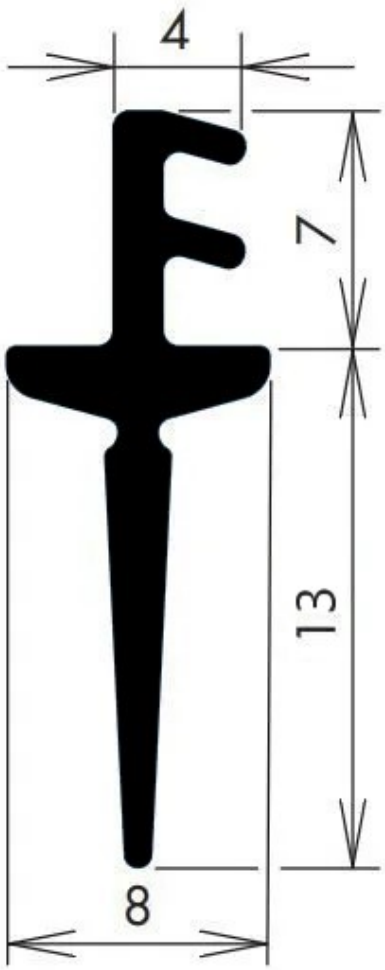

HH0134-06