GOND À VISSER DIAM 12

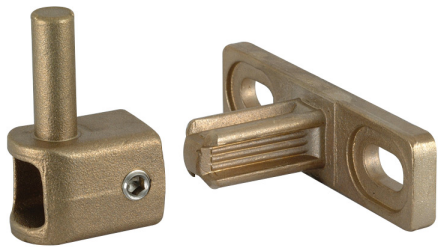

TIRARD

Réglage 25 mm (35 à 60mm)
Multifix T

Caractéristiques

Teinte	Brut

Références

Référence
1721014N

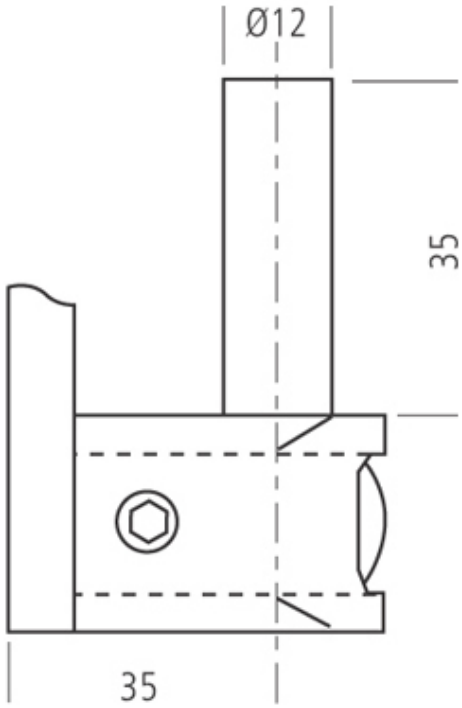
Ø12
35
35