GALET POUR PORTAIL AUTOPORTANT

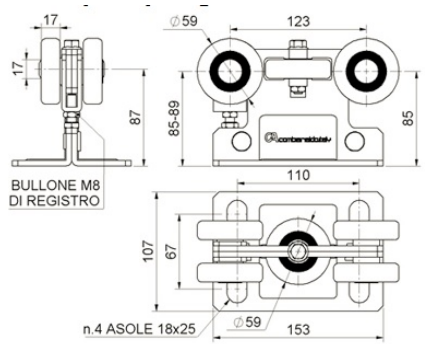

COMBI ARIALDO

Galet pour portail autroportant
- Galet nylon

Caractéristiques

Références

Référence	Poutre
1717177N	140
1717175N	98
1717176N	98