GÂCHE SERRURE PORTAIL COULISSANT

LOCINOX

Gâche en acier inoxydadable pour profils carrés
Largeur minimun du profil 80mm

Références

Référence
1329411N

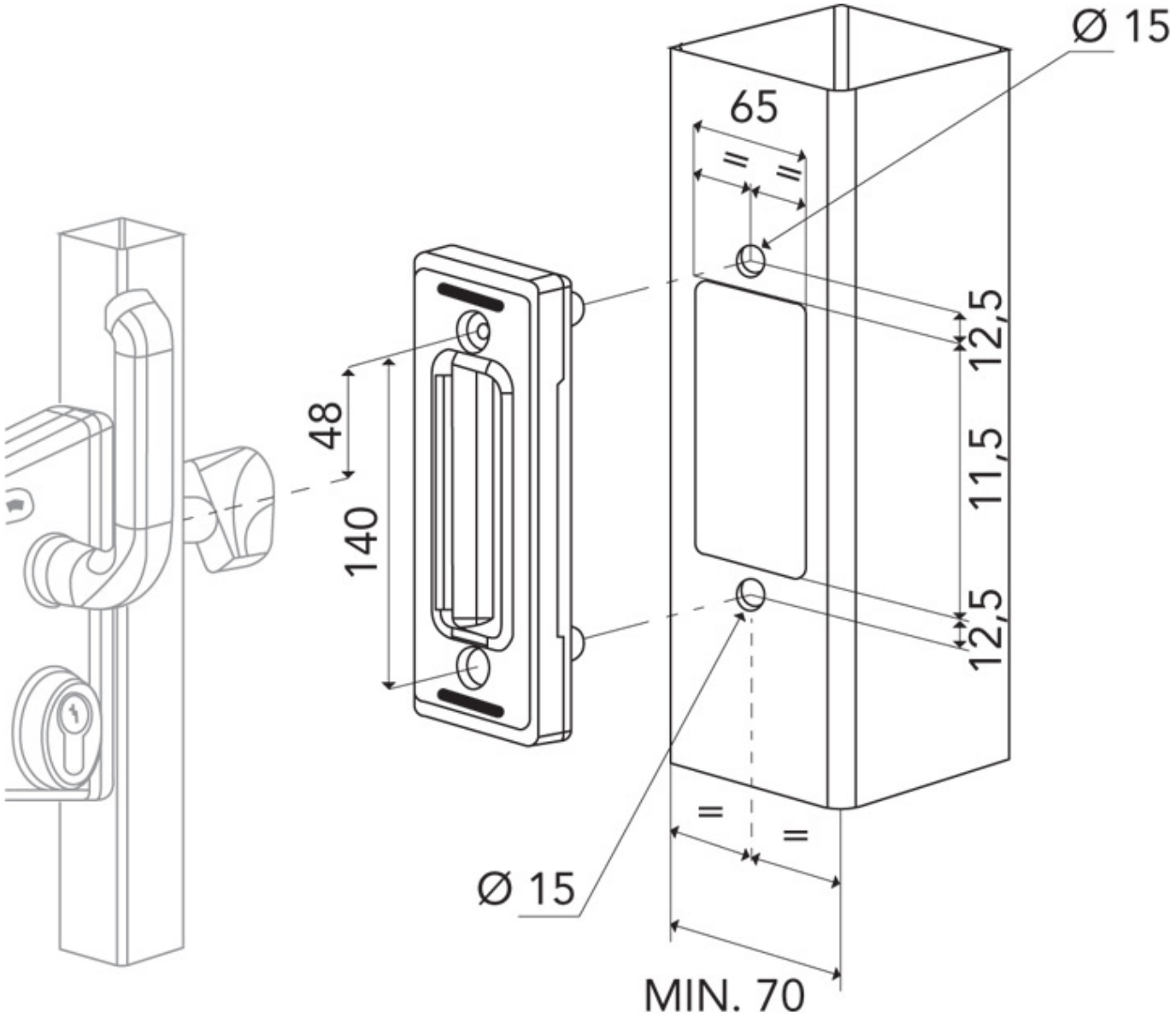
Ø 15
65
=
=
12,5
11,5
12,5
48
140
=
=
Ø 15
MIN. 70