GÂCHE ROULEAU POUR BATTEMENT

FERCO

Gâche rouleau inférieure sur les châssis basculant PVC

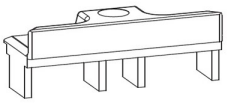

Références
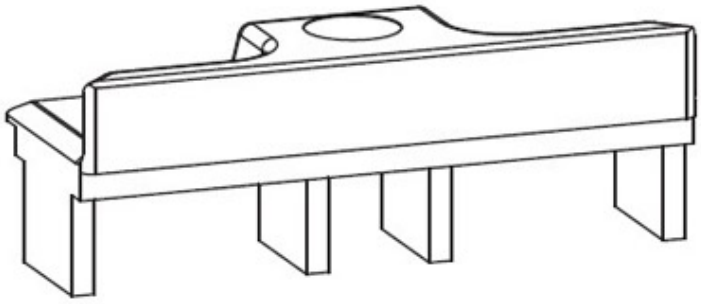
Référence
2401162N