GÂCHE RÉHAUSSÉE POUR FAUSSE CRÉMONE

Fausse gâche réhaussée pour fausse crémone
Fixation sur l'ouvrant

Livrée sans visserie ni tringle

Caractéristiques

Références

Référence	Finition
2713806N	Anthracite
2713804N	Blanc 9016
2713805N	Noir

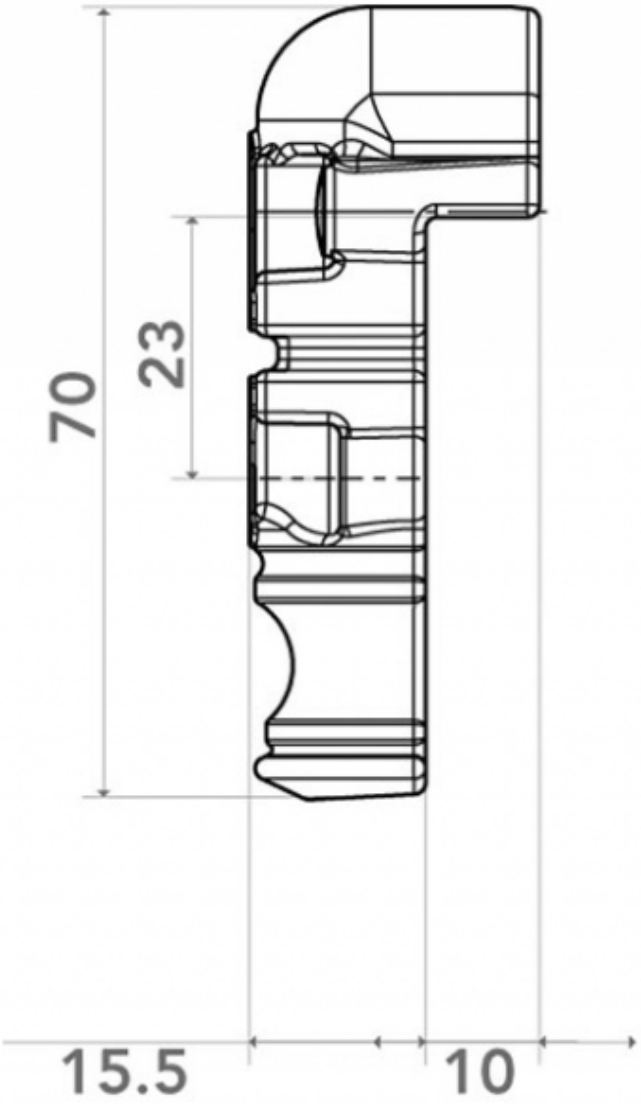
70
23
15.5
10

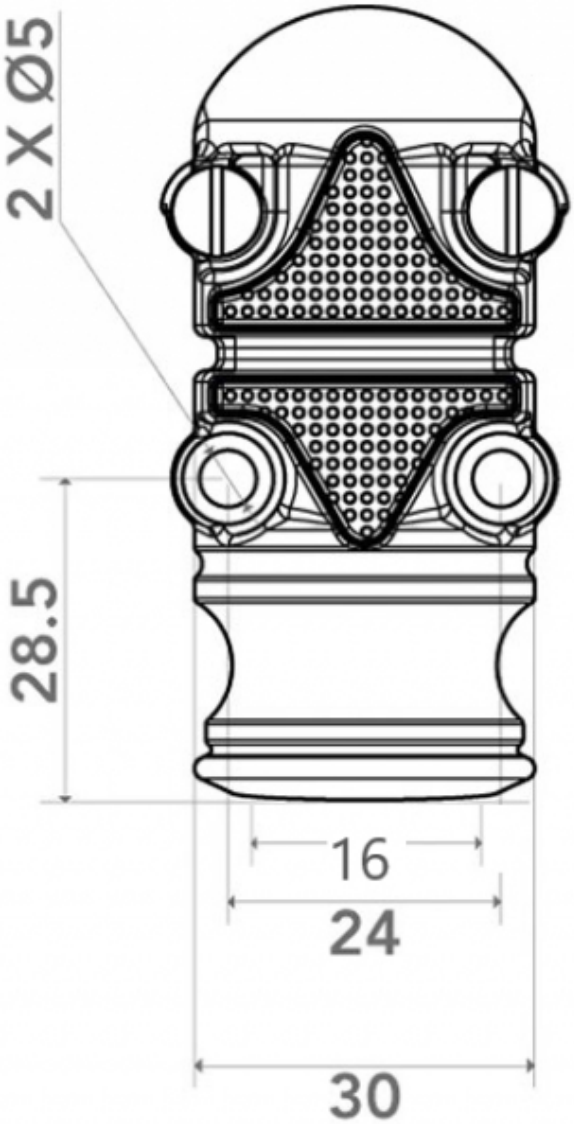
2 X Ø5
28.5
16
24
30