GÂCHE RÉGLABLE SIMPLE VANTAIL

FAPIM

Gâche en zamac pour serrures centrales et pênes haut-bas (à exclusion de l'art. 8401I), réglable verticalement et en horizontal. Applicable sur profils coplanaires et sur ceux à recouvrement jusqu'à 11mm, sans l'aide de cales supplémentaires.

Caractéristiques

Références

Référence	Teinte
1362232N	Argent 9006
1362233N	Blanc 9010
1362564N	Blanc 9016
1362857N	Blanc 9016 mat
1362234N	Noir 9005

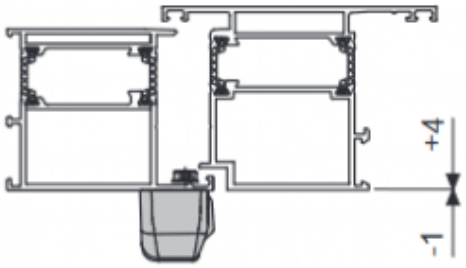
+4
-1

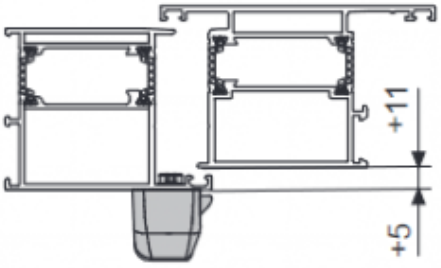
+11
+5

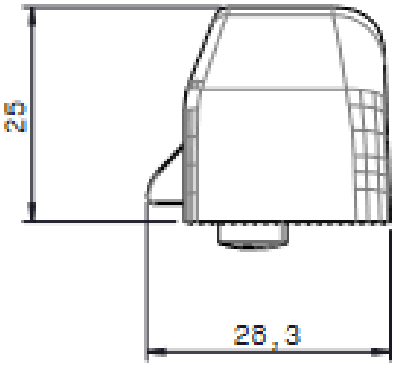
25
28,3

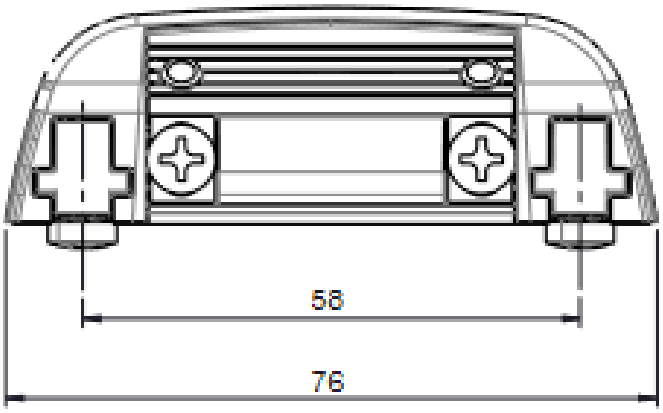
58
76

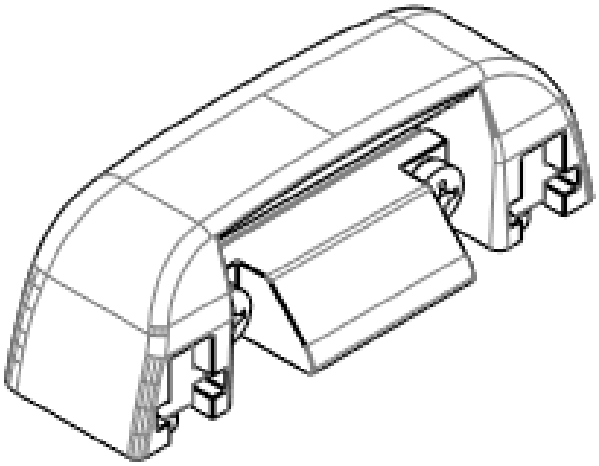

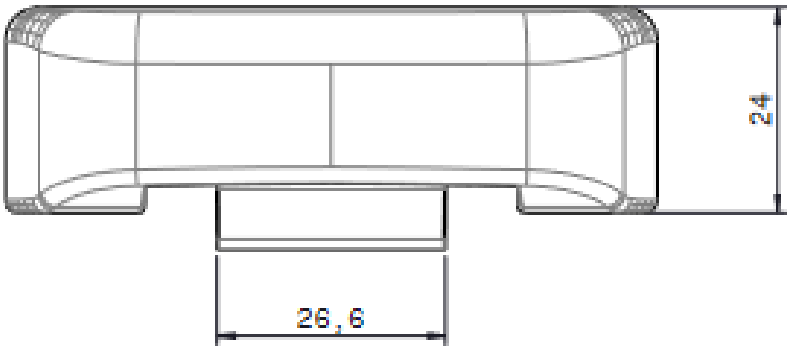
24
26,6