GÂCHE POUR POINT DE FERMETURE

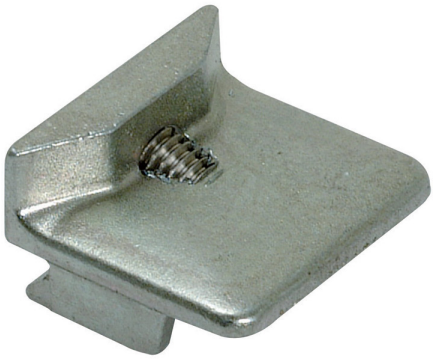

FAPIM

Gâche non réglable pour galet standard.

Références

Référence
2110128N

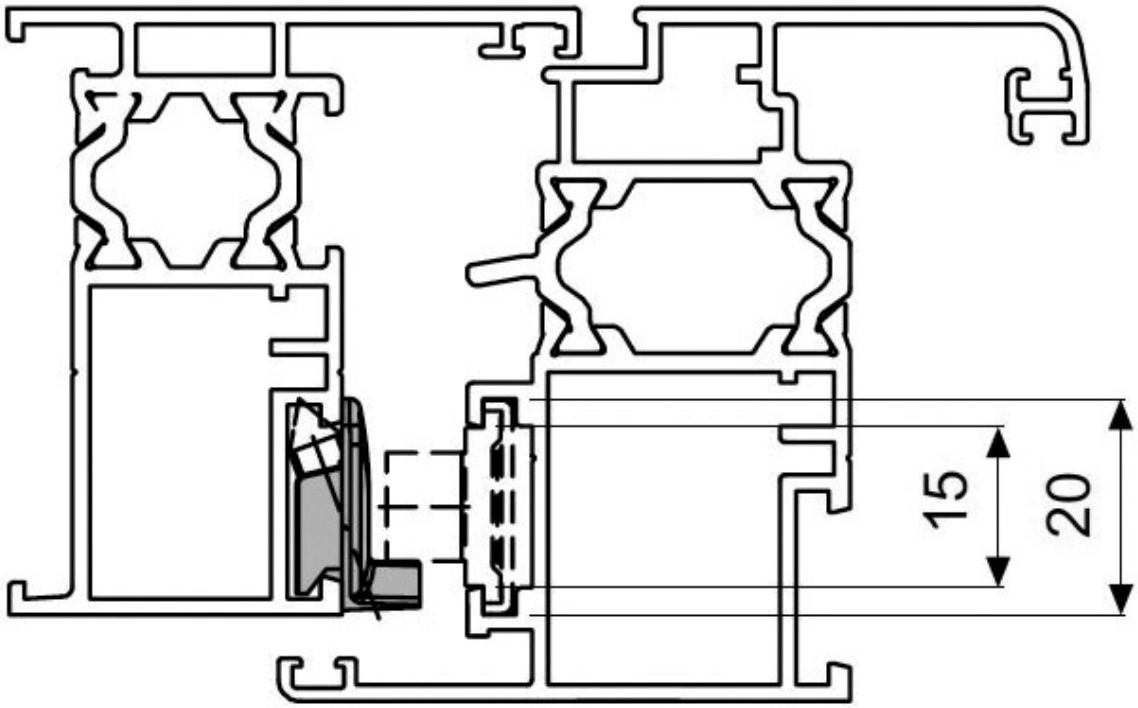
15
20

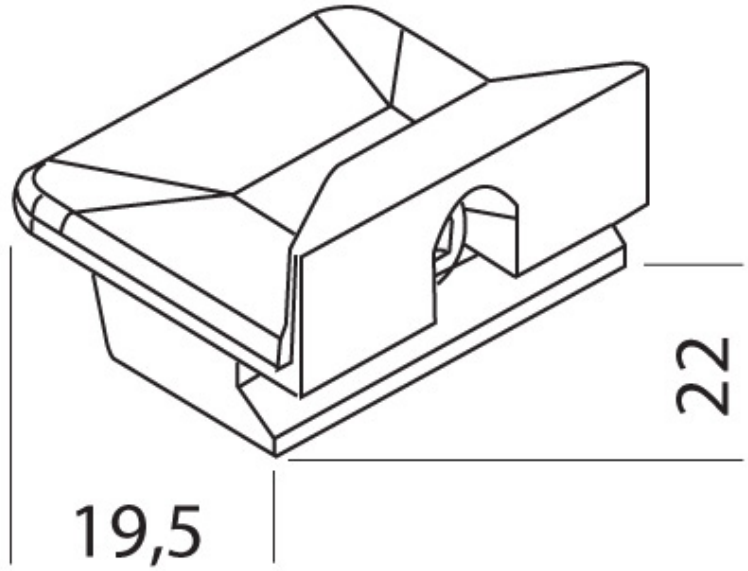
22
19,5