GÂCHE PÊNE CENTRALE 1/2T

KFV

Gâche centrale pene dormant demi tour
Acier zingué

Caractéristiques

Profil	Veka

Références

Référence	Din
1339568N	Droite
1339569N	Gauche

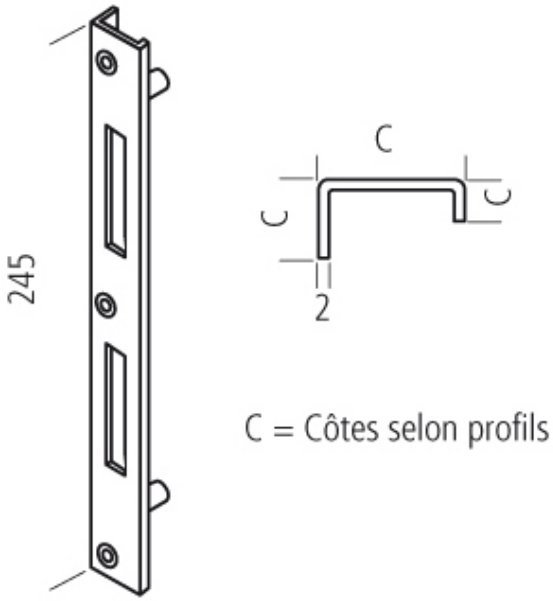
245
C
C
C
2
C = Côtes selon profils