GÂCHE ÉLECTRIQUE MODULEC

LOCINOX

Gâche électrique facilement réversible pour portail battant (profil de 40 à 60 mm).
Fixation simple et rapide par Quick-Fix.
Résistance à la poussée du pêne 300 kg.
Résistant à la corrosion: boîtier en aluminium anodisé noir.
Testée à 500 000 mouvements.

Consommation : 1,25 A (12 V) / 0,62 A (24 V).

Caractéristiques

Tension	12-24 Vac/Vcc

Références

Référence	Mode
9104012N	Emission
9104013N	Rupture

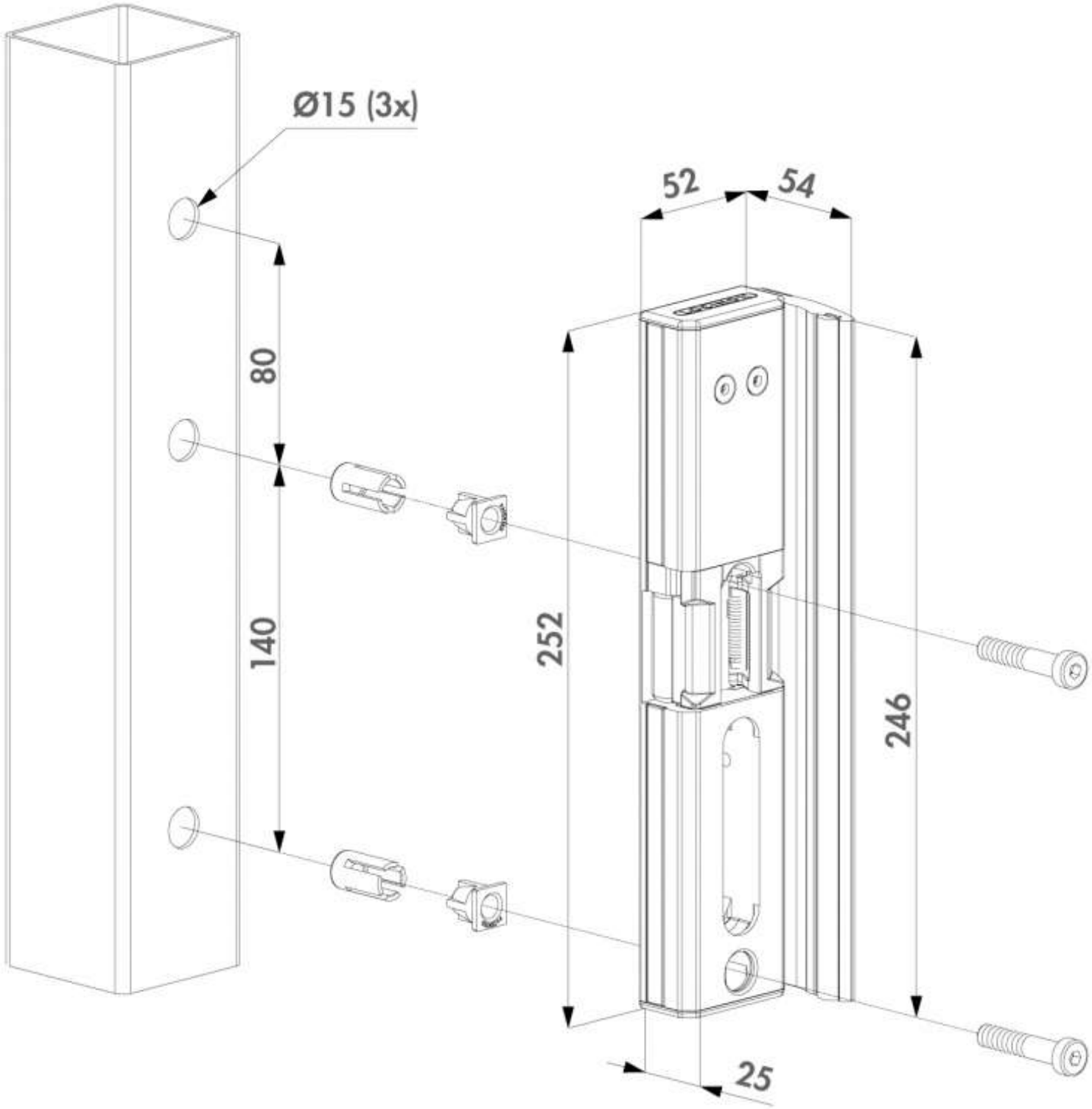
Ø15 (3x)
52
54
80
140
252
246
25